Specification sheet

XD 370

FAW 8X4 Rígido

ENGINES
XD NewGen 370 MX-11 (270 kW / 367 hp)
XD NewGen 410 MX-11 (300 kW / 408 hp)
XD NewGen 450 MX-11 (330 kW / 449 hp)

GVM[1)]	GCM[2)]
30500 kg	44000 kg
Max. front 7500 kg	
Max. rear 23000 kg	

047T0151WAAA - 202345F - 23-08-2023

DAVISA, www.daf.es

PACOTES OPCIONAIS

Optional

17448 Safety Pack NGD
10278 Efficiency Plus Pack XD
17595 Executive Pack XD/XF

EXTERIOR DA CABINA

Day Cab de luxo, com aerodinâmica inigualável para uma condução eficiente em termos de combustível e baixas emissões de CO2. O ecrã dianteiro é enorme, profundo, curvado nas laterais e combina com as janelas laterais grandes para oferecer uma vista direta inigualável ao condutor e melhorar a segurança na estrada. Comprimento da cabina: 2030 mm; largura da cabina: 2500 mm. Número de degraus de entrada na cabina: 2.; Suspensão mecânica da cabina; Faróis de LED; DAF Corner View.

Optional

07018 Sleeper Cab
06244 Sleeper Cab alta
02889 Execução da dianteira do chassis: sem placa inf.
02952 Execução da dianteira do chassis: placa inf. aero
07586 Execução da dianteira do chassis: resistente
01226 Suspensão pneumática da cabina
03358 Viseira quebra-luz externa
03922 Faróis de nevoeiro dianteiros
00936 Luzes aux. LED tejadilho da cabina, com preparação
01836 Skylights LED
00949 Skylights LED; luzes LED aux. tej. cb., prep.
01925 Duas luzes trabalho LED p/ parede traseira cabina
01891 Luzes perigo na dianteira da cabina, prep.
06629 Duas luzes de perigo
03232 Para-brisas dianteiro c/ película controlo solar
03317 Janela traseira: vidro duplo
07343 Visão do lancil na porta do lado do acompanhante
01362 Sistema de visão digital DAF

AERODINÂMICA

Optional

00008 Defletor ar tej. reg. curto para Sleeper High Cab
00124 Defletor ar tej. reg. méd >4m(!) Sleeper High Cab
01538 Defletor ar tej. reg comp alto >4m(!) Sleeper High
00082 Defletor de ar do tejadilho regulável p/ Day Cab
00097 Defl. de ar do tejadilho regulável p/ Sleeper Cab
00020 Defletor ar tej. reg. comp baixo Sleeper High Cab
02662 Defletor ar tej. reg. longo médio Sleeper High Cab

CORES

Cor da cabina E1980 Crystal White; Cor cinzenta do chassis.; Cor do para-choques: Crystal White.

INTERIOR DA CABINA

Cor do acabamento interior da cabina: Luxury; Acabamento do tablier: Vision; Decoração interior da cabina: Hexagon; Banco do condutor: Comfort Air; Banco acompanhante: cinema c/ cob tecido; Sem mesa do tablier; Compartimento de arrumação no centro; Controlo autom. de temp. e ar condicionado; Sem aquecedor auxiliar da cabina.

Optional

02354 Volante com detalhes prateados
02355 Volante, em pele
02353 Decoração interior da cabina: Argenta
02350 Decoração interior da cabina: Natura
07733 Banco do condutor: Luxury Air
07736 Banco do condutor: Super Air
07737 Banco do condutor: Xtra Leather Air
09541 Banco do condutor com apoio para os braços
01740 Desc. braços nos dois lados do banco do condutor
02117 Terceiro banco
02837 Mesa do tablier
03948 Gaveta única
03954 Frigorífico
02838 Colchão de espuma para beliche inferior
02854 Colchão Xtra Comfort para beliche inferior
01775 Colchão Xtra Comfort, sobrecolchão beliche infer.
06970 Controlo automático da climatização de cabina

COMUNICAÇÕES E GESTÃO DE CONDUÇÃO

DAF Connect; Tacógrafo digital, Stoneridge 1C versão G2V2; Regul. do limit. veloc. 85 km/h; Eco desl. 90 km/h; DAF Infotainment Luxury com altifalantes de luxo; Adaptive Cruise Control (ACC) com FCW; Driver Performance Assistant.

Optional

09681 Preparação para Maut
06211 DAF Infotainment System com rádio FM/DAB/DAB+
03470 DAF Infotainment System: Exclusivo, com preparação
01915 DAF Infotainment System: Luxury Plus
09908 Cruise control
08023 Controlo de cruzeiro adaptável com FCW e AEBS-3
06991 Controlo de cruzeiro previsível
06992 Controlo de cruzeiro preditivo lite

SEGURANÇA E PROTECÇÃO

Sistema de aviso de saída da faixa; Sem controlo estabilidade do veículo; Imobilizador do motor básico; Sem pacotes EC-ADR; DAF Side & Turn Assist.

Optional

08631 Airbag (condutor) e 2 tens. cinto de seg.
00795 Normas de segurança EC ADR

SUSPENSÃO E EIXOS

Diant: 8,00 t, parabólica, 163N; Carga eixo traseiro 13+13 t; Tras: 34,00 t, suspensão pneumática, HR1670T; Carga do eixo de reboque - 8,0 t; Dispositivo de elevação.

Optional

06257 Carga eixo dianteiro 9,00 t
06095 Carga eixo dianteiro 10,00 t
02788 Eixo traseiro SR1360T
08191 Sensor carga do eixo

RODAS E PNEUS

Eixo(s) traseiro(s) de tração: 315/70R22.5; F1,315/70R22.5GO AFMAXS 156/150 L Steering ABA; R1,315/70R22.5GO AFMAXD 154/150 L Traction ACA; R2,315/70R22.5GO AFMAXS 156/150 L Steering ABA.

Optional

16152 Marcas e tipos de pneus

047F0151WAAA - 202345F - 23-08-2023

TRANSMISSÃO

Motor MX-11, motor a diesel com 6 cilindros de binÃírio variÃível, 10,8 litros. potÃªncia 270 kW (367 CV) a 1600 rpm; BinÃírio mÃíximo de 1950 Nm a 900-1125 rpm.; Emissões de escape Euro 6; Combustível Eco; TraXon de 12 velocidades, 12TX2610 OD, 12,92-0,77; Relações de caixa 12.92-0.77; Relação do eixo traseiro 3,46.

Optional

07110 Desempenho Eco
02313 Caixa de velocidades de transmissão directa
01514 Impulsão
07101 Transporte normal, versão Lite
09637 Transporte de líquidos
09638 Aplicações todo-o-terreno
01498 Apl. todo-o-terreno com função de limit. oscilação
03720 Sem ASR

SISTEMA DE TRAVAGEM

Travão de escape; .

Optional

09921 Travão de motor MX
02715 ZF Intarder
01572 Controlo eletropneumático travão estacionamento
01497 Contr. pneum. travão de estac. com aviso falado
06127 Eixo de tracção traseiro com travões de disco

CHASSIS

Dist. entre eixos 4,55 m/ressalto tras. 1,20 m; Altura longarinas 310 mm; Localização standard dos componentes; Dep. comb. alum. 340 l ESQ, 620 mm de altura; Depósito de AdBlue® de 45 l, lado esq. do chassis; Protecção dianteira contra encaixe (FUP; Protecção contra salpicos.

Optional

16157 Depósitos de combustível, material e tamanhos
03323 Luz traseira com LED

BARRA DE TRACÇÃO E EQUIPAMENTO DE REBOQUE

Longarina de fecho.

Optional

07033 Engate do reboque Ringfeder D=13,7
07034 Engate do reboque Ringfeder D=20,0
08026 Engate do reboque Rockinger D=13,0
08027 Engate do reboque Rockinger D=20,0
04659 Cabo reb. EBS

CARROÇARIAS E PREPARAÇÕES PARA CARROÇARIAS

Conector para aplicações no chassis.

Optional

09421 Cablagem sobresselente adicional

TOMADA DE FORÇA (PTO)

Optional

16148 Tipos e posições de PTO

ALIMENTAÇÃO DE ENERGIA DE 24 V

Alternador 130 A; 2 baterias 140 Ah..

Optional

08775 Alternador 150 A
08797 Baterias 2x175Ah
07671 2 baterias de 210 Ah AGM tipo C
06440 Baterias 2x230Ah

GVM E GCM

GVM téc. relac. c/ peso chassis máx. de 42 000 kg; GCM máx. relac. c/ a transm. de 44 000 kg classe 2.

CONDIÇÕES DE APLICAÇÃO

Entrada de ar, frente.

Optional

02260 Isolamento adicional da cabina
03648 Entrada de ar ciclónico, por cima
06614 Protecção contra dispersão de poeiras

SERVIÇO E MANUTENÇÃO

A Garantia suplementar – Transmissão cobre a totalidade do veículo conforme fornecido pelo OEM (excluindo peças de desgaste real) durante 1 ano, no 2.º e 3.º anos está abrangida a transmissão, até 200 000 km, e no 1.º ano as avarias.; Serviço ITS.

Optional

08311 Intervalo de serviço alargado

ENTREGA DO VEÍCULO

Kit de ferramentas mínimo.

Optional

07569 Macaco de elevação

Go to DAF.com to configure your own perfect DAF.

047F0151WAAA - 202345F - 23-08-2023

XD 370

FAW 8X4 Rígido

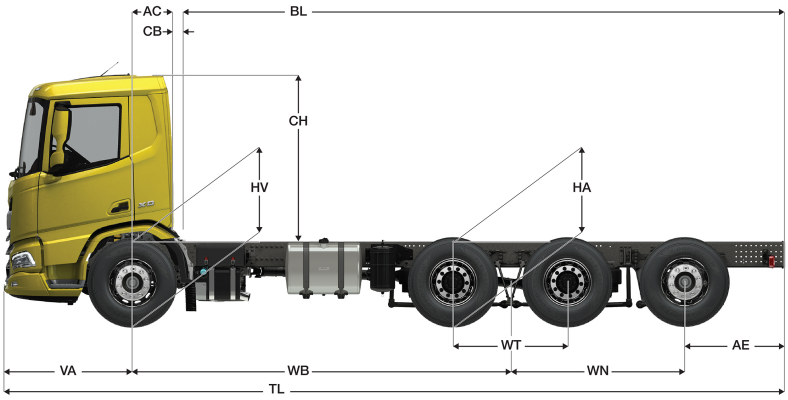

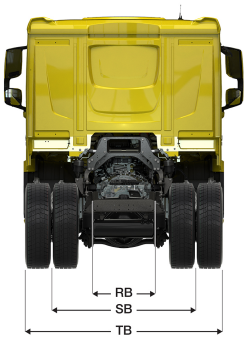

	Wheelbase - AE		Unladen weight[4]			Gross Carrying Capacity			Variable dimensions									
	WB	AE[5]	Front	Rear	Total	Front	Rear	Total	AC	CB[6]	CH	BL[7]	BL	TL	HA[8]	HA[9]	TK [10]	TW[11]
DAY CAB	4,05	1,20	4814	5129	9943	2686	17870	20556	0,50	0,07	2,01	6,86	6,86	8,89	1,03	1,01	14,14	15,54
	4,30	1,20	4837	5175	10012	2663	17824	20487	0,50	0,07	2,01	7,30	7,30	9,14	1,03	1,02	14,79	16,20
	4,55	1,20	4895	5254	10149	2605	17746	20351	0,50	0,07	2,01	7,75	7,75	9,39	1,03	1,02	15,44	16,86
	4,90	1,20	4917	5303	10220	2583	17697	20279	0,50	0,07	2,01	8,35	8,35	9,74	1,03	1,02	16,35	17,79
	5,55	1,20	4976	5381	10356	2524	17619	20143	0,50	0,07	2,01	9,49	9,49	10,39	1,03	1,02	18,05	19,50
	WB	AE[5]	Front	Rear	Total	Front	Rear	Total	AC	CB[6]	CH	BL[7]	BL	TL	HA[8]	HA[9]	TK [10]	TW[11]
SLEEPER CAB	4,05	1,20	4914	5132	10047	2586	17867	20453	0,83	0,07	2,01	6,25	6,25	8,89	1,03	1,01	14,14	15,54
	4,30	1,20	4937	5178	10115	2563	17821	20384	0,83	0,07	2,01	6,68	6,68	9,14	1,03	1,01	14,79	16,20
	4,55	1,20	4995	5256	10252	2505	17743	20248	0,83	0,07	2,01	7,12	7,12	9,39	1,03	1,02	15,44	16,86
	4,90	1,20	5018	5306	10323	2482	17694	20176	0,83	0,07	2,01	7,74	7,74	9,74	1,03	1,02	16,35	17,79
	5,55	1,20	5077	5383	10459	2423	17617	20040	0,83	0,07	2,01	8,88	8,88	10,39	1,03	1,02	18,05	19,50
	WB	AE[5]	Front	Rear	Total	Front	Rear	Total	AC	CB[6]	CH	BL[7]	BL	TL	HA[8]	HA[9]	TK [10]	TW[11]
SLEEPER HIGH CAB	4,05	1,20	4945	5132	10076	2555	17868	20424	0,83	0,07	2,49	6,25	6,25	8,89	1,03	1,01	14,14	15,54
	4,30	1,20	4967	5178	10145	2533	17822	20355	0,83	0,07	2,49	6,69	6,69	9,14	1,03	1,01	14,79	16,20
	4,55	1,20	5025	5256	10281	2475	17744	20218	0,83	0,07	2,49	7,13	7,13	9,39	1,03	1,02	15,44	16,86
	4,90	1,20	5048	5305	10353	2452	17694	20147	0,83	0,07	2,49	7,74	7,74	9,74	1,03	1,02	16,35	17,79
	5,55	1,20	5107	5382	10489	2393	17617	20011	0,83	0,07	2,49	8,89	8,89	10,39	1,03	1,02	18,05	19,50

OTHER DIMENSIONS VA: 1,53 WT: 1,40 WN: 2,11 HV[12]: 1,01 HV[13]: 0,92 RB: 0,79 SB: 1,82 TB[14]: 2,48

1) GVM em conformidade com os documentos de registo.
2) GCM em conformidade com os documentos de registo.
3) Carga por eixo com tamanho do pneu standard.
4) Peso da cabina e chassis calculado com: Itens de especificação standard apenas com 340 litros de combustível, 45 litros de AdBlue® e condutor com 80 kg, tolerância ± 3%. A alteração da especificação pode ter um impacto significativo no peso do veículo
5) Podem estar disponíveis outras dimensões AE para a WB apresentada. Altere o ressalto traseiro para o cálculo do comprimento da carroçaria.
6) CB com base na entrada de ar e/ou escape standard.
7) Calcule o comprimento da carroçaria específico para o cliente com o TOPEC. Os comprimentos da carroçaria apresentados baseiam-se na distribuição uniforme de carga com carga máx. por eixo.
8) Altura sem carga no centro do(s) eixo(s) de tracção.
9) Altura com carga no centro do(s) eixo(s) de tracção.
10) TK = círculo de viragem entre os espelhos de visão do passeio.
11) TW = círculo de viragem entre paredes.
12) Altura sem carga no centro do(s) eixo(s) dianteiro(s).
13) Altura com carga no centro do(s) eixo(s) dianteiro(s).
14) TB é a largura total na parte traseira. (No centro do eixo dianteiro 255).

047F0151WAAA - 202345F - 23-08-2023

Depending on the vehicle configuration a specific option may not be possible. The availability and specification of this vehicle may differ per country. For further information please contact the DAF organisation. Pictures and technical illustrations are not binding in detail and can differ from the standard specification. Subject to modification without prior notice.