Specification sheet

XF 450

FA 4X2 Rígido, Low Deck

ENGINES
XF 450 MX-11 (330 kW / 449 hp)
XF 430 MX-13 (315 kW / 428 hp)
XF 480 MX-13 (355 kW / 483 hp)
XF 530 MX-13 (390 kW / 530 hp)

GVM[1)]	GCM[2)]
19000 kg	44000 kg
Max. front 7500 kg	
Max. rear 11500 kg	

047F0709BAAA - 202345F - 23-08-2023

DAVISA, www.daf.es

EXTERIOR DA CABINA

Space Cab com pára-choques em aço galvanizado, vidros fumados e comandos eléctricos das janelas. Espelhos principais e espelhos de ângulo grande aquecidos. Largura da cabina, 2490 mm.; Suspensão mecânica da cabina; Luzes diurnas LED; Espelho frontal; Sist. fecho central. portas, 2 chaves, 2 unid. RC.

Optional

03710 Comfort Cab
01760 Super Space Cab
01226 Suspensão pneumática da cabina
01174 Viseira quebra-luz externa verde claro
00847 Buzinas pneumáticas, conjunto único
09006 Buzinas pneumáticas, conjunto duplo
08020 Faróis de LED
09982 Sem luzes auxiliares no pára-choques
09984 Luzes de nevoeiro e luzes laterais
06593 Skylights
06628 Uma luz de perigo no lado do acompanhante
06627 Uma luz de perigo no lado do condutor
06629 Duas luzes de perigo

AERODINÂMICA

Optional

06776 Spoiler de tejadilho regulável
08822 Deflector de ar de tejadilho reg. para Space Cab
06160 Deflector ar tejadilho fixo para Super Space Cab
04906 Ailerons laterais

CORES

Cor da cabina H3279 Branco Brilhante; Painel dos faróis e pára-choques: Brilliant White; Cor cinzenta do chassis..

Optional

07801 Degraus e deflector na cor da cabina
07901 Cor da grelha de entrada de ar da cabina

INTERIOR DA CABINA

Acabamento interior da cabina de cor Dark Sand; Decoração interior da cabina em preto Delta; Banco do condutor: Comfort Air; Banco do acompanhante: básico; Cama inferior sem gaveta; Controlo autom. de temp. e ar condicionado; Aquecedor auxiliar da cabina (água); Filtro de pólen.

Optional

09271 Volante, couro, preto
07240 Volante em pele, exclusiva
07152 Acabamento interior da cabina de cor Exclusive
07592 Interior da cabina, decoração Argenta
07591 Interior da cabina, decoração Rustica
07733 Banco do condutor: Luxury Air
07736 Banco do condutor: Super Air
07737 Banco do condutor: Xtra Leather Air
07741 Banco do acompanhante: Comfort Air
07743 Banco do acompanhante: Luxury Air
07746 Banco do acompanhante: Super Air
07748 Banco do acompanhante: Xtra Leather Air
00967 Cintos de segurança de cor vermelha
06539 Frigorífico
09603 Cama inferior c/ gaveta c/ capacidade de 65 litros
06784 Colchão da cama inferior Xtra Comfort
06676 Luzes PL na cabina
06970 Controlo automático da climatização de cabina

COMUNICAÇÕES E GESTÃO DE CONDUÇÃO

Tacógrafo digital, Stoneridge 1C versão G2V2; Regul. do limit. veloc. 85 km/h; Eco desl. 90 km/h; Antenas: rádio, 2 de rede móvel, GNSS; Controlo de cruzeiro adaptável com FCW e AEBS-3.

Optional

09681 Preparação para Maut
07117 Rádio/leitor de USB, 2 altifalantes
06991 Controlo de cruzeiro previsível
06992 Controlo de cruzeiro preditivo lite

SEGURANÇA E PROTECÇÃO

Sistema de aviso de saída da faixa; Controlo da estabilidade do veículo (VSC); Imobilizador do motor básico.

Optional

08631 Airbag (condutor) e 2 tens. cinto de seg.
07011 DAF Night Lock
09828 Sistema de câmara dianteira
09827 Sistema de câmara lateral
01725 Aviso de marcha-atrás

SUSPENSÃO E EIXOS

Carga eixo dianteiro 8,00 t; Tras.: 11,50 t, susp pneumática, SR1344.

Optional

04588 Eixo traseiro SR1347
08191 Sensor carga do eixo

RODAS E PNEUS

Eixo(s) dianteiro(s): 315/60R22.5; Eixo(s) traseiro(s) de tração: 315/60R22.5; Jantes em aço, prateado; Anéis de protecção das rodas prateados.

Optional

16152 Marcas e tipos de pneus

TRANSMISSÃO

Motor MX-11, motor a diesel com 6 cilindros de binário variável, 10,8 litros. potência 330 kW (449 CV) a 1600 rpm; Binário máximo de 2300 Nm a 900-1125 rpm.; Emissões de escape Euro 6; Paragem do ralenti do motor, 5 minutos; Caixa de velocidades automatizada, TraXon, 12 vel.; Relações de caixa 16.69-1.00; Relação do eixo traseiro 2,05.

Optional

04523 Caixa de velocidades manual, 16 velocidades
07103 Caixa de velocidades automatizada, TraXon, 16 vel.
02314 Caixa de velocidades sobremultiplicada

SISTEMA DE TRAVAGEM

Travão de escape; Travões de disco ventilados à frente e atrás. Sistema de ar de circuito duplo com controlo electrónico (EBS). Compressor de ar de cilindro duplo com secador aquecido e modo de economia..

Optional

09921 Travão de motor MX
02715 ZF Intarder

CHASSIS

Dist. entre eixos 4,90m / ressalto traseiro 2,35m; Altura longarinas 260 mm; Localização standard dos componentes; Tubo de escape horizontal, baixo; Depósito combust. alumínio, 450 l, altura 505 mm; Depósito de AdBlue® de 75 l, lado esq. do chassis; Protecção dianteira contra encaixe (FUP; Protecção contra salpicos.

Optional

07071 Suporte da roda sobressalente do lado direito
03323 Luz traseira com LED

047F0709BAAA - 202345F - 23-08-2023

BARRA DE TRACÇÃO E EQUIPAMENTO DE REBOQUE

Valor de tracção da longarina transversal D = 13,7; Ligação pneumática do reboque tipo 'palma'; Ligação eléctrica 24 V / 2x7 pinos.

Optional

07033 Engate do reboque Ringfeder D=13,7

07034 Engate do reboque Ringfeder D=20,0

08026 Engate do reboque Rockinger D=13,0

08027 Engate do reboque Rockinger D=20,0

04659 Cabo reb. EBS

CARROÇARIAS E PREPARAÇÕES PARA CARROÇARIAS

Conector de aplicação na frente da cabina.

Optional

06692 Conector para aplicações no chassis

02597 Conector de aplicação para controlo do guincho

TOMADA DE FORÇA (PTO)

Optional

16148 Tipos e posições de PTO

ALIMENTAÇÃO DE ENERGIA DE 24 V

Alternador 80 A; baterias 2x 230 Ah..

Optional

06460 Alternador 120 A

08775 Alternador 150 A

07671 2 baterias de 210 Ah AGM tipo C

GVM E GCM

GVM téc. relac. c/ peso chassis máx. de 19 500 kg; GCM máx. relac. c/ a transm. de 50 000 kg classe 3.

CONDIÇÕES DE APLICAÇÃO

Entrada de ar, frente.

Optional

08400 Modo silencioso

03647 Entrada de ar elevada

03648 Entrada de ar ciclónico, por cima

SERVIÇO E MANUTENÇÃO

A Garantia suplementar – Transmissão cobre a totalidade do veículo conforme fornecido pelo OEM (excluindo peças de desgaste real) durante 1 ano, no 2.º e 3.º anos está abrangida a transmissão, até 500 000 km, e no 1.º ano as avarias.; Serviço ITS.

Optional

08311 Intervalo de serviço alargado

Go to DAF.com to configure your own perfect DAF.

047F0709BAAA - 202345F - 23-08-2023

XF 450

FA 4X2 Rígido, Low Deck

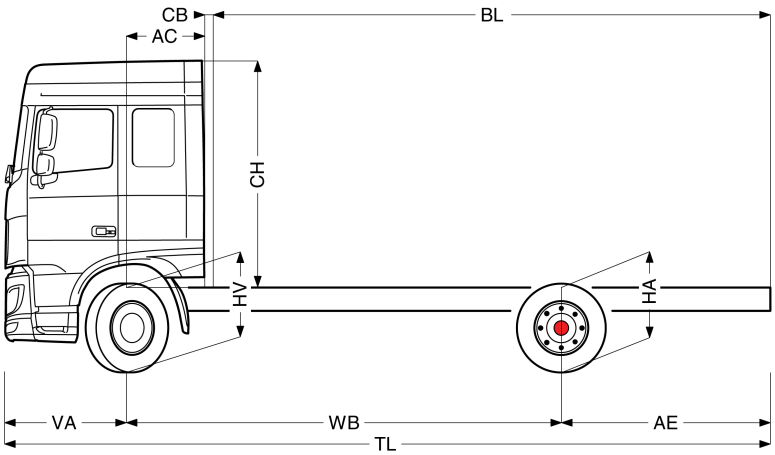

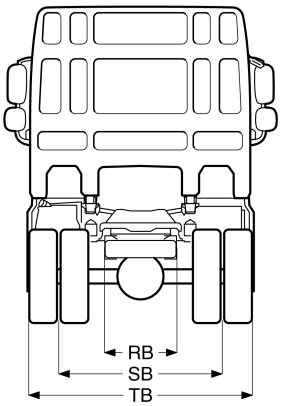

	Wheelbase - AE		Unladen weight[4]			Gross Carrying Capacity			Variable dimensions									
	WB	AE[5]	Front	Rear	Total	Front	Rear	Total	AC	CB[6]	CH[7]	BL[8]	BL	TL	HA[9]	HA[10]	TK [11]	TW[12]
SPACE CAB	4,90	2,35	5238	2218	7455	2262	9282	11545	0,88	0,10	2,56	5,92	5,92	8,62	0,89	0,89	16,34	17,75
	5,40	2,65	5231	2269	7500	2269	9231	11500	0,88	0,10	2,56	6,71	6,71	9,42	0,89	0,89	17,65	19,07
	5,70	2,85	5272	2372	7644	2228	9128	11356	0,88	0,10	2,56	7,21	7,21	9,92	0,89	0,89	18,43	19,87
	6,10	3,10	5276	2423	7699	2224	9077	11301	0,88	0,10	2,56	7,85	7,85	10,57	0,89	0,89	19,48	20,92
	WB	AE[5]	Front	Rear	Total	Front	Rear	Total	AC	CB[6]	CH[7]	BL[8]	BL	TL	HA[9]	HA[10]	TK [11]	TW[12]
SUPER SPACE CAB	4,90	2,35	5313	2218	7531	2187	9282	11469	0,88	0,10	2,94	5,98	5,98	8,62	0,89	0,89	16,34	17,75
	5,40	2,65	5307	2269	7576	2193	9231	11424	0,88	0,10	2,94	6,77	6,77	9,42	0,89	0,89	17,65	19,07
	5,70	2,85	5348	2372	7720	2152	9128	11280	0,88	0,10	2,94	7,27	7,27	9,92	0,89	0,89	18,43	19,87
	6,10	3,10	5352	2423	7775	2148	9077	11225	0,88	0,10	2,94	7,92	7,92	10,57	0,89	0,89	19,48	20,92

OTHER DIMENSIONS VA: 1,37 HV[13]: 0,89 HV[14]: 0,88 RB: 0,79 SB: 1,82 TB[15]: 2,48

1) GVM em conformidade com os documentos de registo.
2) GCM em conformidade com os documentos de registo.
3) Carga por eixo com tamanho do pneu standard.
5) Podem estar disponíveis outras dimensões AE para a WB apresentada. Altere o ressalto traseiro para o cálculo do comprimento da carroçaria.
6) CB com base na entrada de ar e/ou escape standard.
7) A altura da cabina é medida desde o elemento da estrutura até à escotilha fechada no tejadilho da cabina.
8) Calcule o comprimento da carroçaria específico para o cliente com o TOPEC. Os comprimentos da carroçaria apresentados baseiam-se na distribuição uniforme de carga com carga máx. por eixo.
9) Altura sem carga no centro do(s) eixo(s) de tracção.
10) Altura com carga no centro do(s) eixo(s) de tracção.
11) TK = círculo de viragem entre os espelhos de visão do passeio.
12) TW = círculo de viragem entre paredes.
13) Altura sem carga no centro do(s) eixo(s) dianteiro(s).
14) Altura com carga no centro do(s) eixo(s) dianteiro(s).
15) TB é a largura total na parte traseira. (No centro do eixo dianteiro 255).

047F0709BAAA - 202345F - 23-08-2023

Depending on the vehicle configuration a specific option may not be possible. The availability and specification of this vehicle may differ per country. For further information please contact the DAF organisation. Pictures and technical illustrations are not binding in detail and can differ from the standard specification. Subject to modification without prior notice.