Specification sheet

XB 190

FA 4X2 Rígido, 16t RoadSweeper

ENGINES
XB NewGen 190 PX-5 (139 kW / 189 hp)
XB NewGen 210 PX-5 (153 kW / 208 hp)
XB NewGen 230 PX-7 (167 kW / 227 hp)

GVM[1)]	GCM[2)]
0	0
Max. front 0	

047F4802BAAA - 202345F - 23-08-2023

DAVISA, www.daf.es

EXTERIOR DA CABINA

Day Cab com pára-choques de aço, vidros fumados e comandos dos vidros eléctricos. Espelhos principais e espelhos de ângulo grande aquecidos. Largura da cabina, 2130 mm.; Espelhos com regulação eléctrica; Suportes dos espelhos, carroçaria 2,50-2,60 m; Espelho frontal; Câmara de vista traseira, com preparação.

Optional

09983 Faróis de nevoeiro
09984 Luzes de nevoeiro e luzes laterais
06629 Duas luzes de perigo
02083 Duas luzes rotativas de perigo LED
07343 Visão do lancil na porta do lado do acompanhante
00915 Sem vidro lateral / vidro traseiro simples
09101 Vidros fumados verdes, aquecidos
09282 Suportes dos espelhos, carroçaria 2,30-2,40 m
09283 Suportes dos espelhos, carroçaria 2,40-2,50 m

CORES

; Painel dos faróis e pára-choques: Cinzento Pedra; Cobert. degr inf, degraus e deflector Stone Grey.; Cor cinzenta do chassis..

Optional

06150 Cor uniforme da cabina
01162 Cor da cabina H3279 Branco Brilhante
00061 Cor uniforme especial da cabina
06151 Cor metálica da cabina
04431 Cor metálica especial da cabina
06485 Painel dos faróis e pára-choques: cor da cabina
00733 Degr inf. cor da cabina, degraus e deflector cinz
00617 Cobert. degrau inferior, degr e defl. cor da cab
16153 Cores de cabina e chassis

INTERIOR DA CABINA

Coluna da direcção ajustável mecanicamente; Banco do condutor: com suspensão pneumática; Banco do acompanhante: veludo fixo; Arrumação no túnel do motor.

Optional

09271 Volante, couro, preto
03516 Coluna da direcção pneumática, ajustável
06012 Banco acompanhante: fixo, vinil
03376 Banco acompanhante duplo, vinil
00072 Banco de acompanhante duplo, veludo
02600 Banco acompanhante: com suspensão pneumática
09106 Banco acompanhante duplo, de luxo
00967 Cintos de segurança de cor vermelha
04246 Escotilha no tejadilho, controlo manual

COMUNICAÇÕES E GESTÃO DE CONDUÇÃO

Conetor FMS, com preparação; Tacógrafo digital, Stoneridge 1C versão G2V2; Driver Performance Assistant.

Optional

07706 Sem DAF Connect
16155 Equipamento de áudio, marcas e tipos

SEGURANÇA E PROTECÇÃO

Reconhecimento do limite de velocidade; Deteção de sonolência DAF; Assistência ao arranque.

Optional

08631 Airbag (condutor) e 2 tens. cinto de seg.
07414 Aviso de marcha-atrás com volume com autoajuste
01723 Sem aviso de marcha-atrás
16156 Pacotes EC-ADR

SUSPENSÃO E EIXOS

Optional

06412 Carga eixo traseiro 9,8 t

RODAS E PNEUS

Eixo(s) dianteiro(s): 285/70R19.5; Eixo(s) traseiro(s) de tração: 285/70R19.5; Goodyear; Anéis de protecção das rodas prateados.

Optional

06764 Aros de protecção das rodas, pretos
16152 Marcas e tipos de pneus

TRANSMISSÃO

Motor PX-5, motor a diesel com 4 cilindros, 4,5 litros. Potência de 139 kW (189 CV) a 2300 rpm. Binário máx. de 745 Nm a 1200-1700 rpm.; Emissões de escape Euro 6; Caixa de velocidades manual, 6 velocidades; Relação de caixa 6.75-0.78; Relação eixo traseiro 5,13.

Optional

04393 Caixa de velocidades manual, 9 velocidades
07667 Caixa de velocidades automática PowerLine, 8 vel.
02313 Caixa de velocidades de transmissão directa
01878 Relação eixo traseiro 3,31
01879 Relação eixo traseiro 3,73
02800 Relação do eixo traseiro 4.10
02808 Relação do eixo traseiro 4.56
03895 Relação eixo traseiro 5,71
02819 Relação eixo traseiro 6,33
02843 Bloqueio mecânico do diferencial

SISTEMA DE TRAVAGEM

Travão de escape.

CHASSIS

Dist. entre eixos 3,26 m / ressalto tras. 1,00 m; Altura das longarinas de 270 mm; Unidade DPF/SCR atrás da cabina, descarga vertical; Caixa da bateria direita, s/ sup. da roda sobres.; Depósito de combustível de plástico 115 l; Depósito de AdBlue® de 20 l, esq., atrás da cabina; Protecção contra salpicos.

Optional

01623 Protecção traseira contra o encaixe
03323 Luz traseira com LED

BARRA DE TRACÇÃO E EQUIPAMENTO DE REBOQUE

Longarina de fecho.

CARROÇARIAS E PREPARAÇÕES PARA CARROÇARIAS

Módulo do construtor da carroçaria (BBM) completo; Conector de aplicação para vassoura mecânica; Padrão orifícios standard p/ fixação da carroçaria.

TOMADA DE FORÇA (PTO)

Optional

06282 PTO motor tras, 13 h, perm, acionamento bomba
16148 Tipos e posições de PTO

ALIMENTAÇÃO DE ENERGIA DE 24 V

Alternador 80 A, baterias 2 x 125 Ah..

Optional

01897 Alternador 100 A

047F4802BAAA - 202345F - 23-08-2023

CONDIÇÕES DE APLICAÇÃO

Separador de humidade, sem aquecimento; Entrada de ar no tejadilho da cabina.

Optional

02270 Clima frio

04767 Separador de humidade, aquecido

ENTREGA DO VEÍCULO

Kit de ferramentas standard.

047F4802BAAA - 202345F - 23-08-2023

Go to DAF.com to configure your own perfect DAF.

XB 190

FA 4X2 Rígido, 16t RoadSweeper

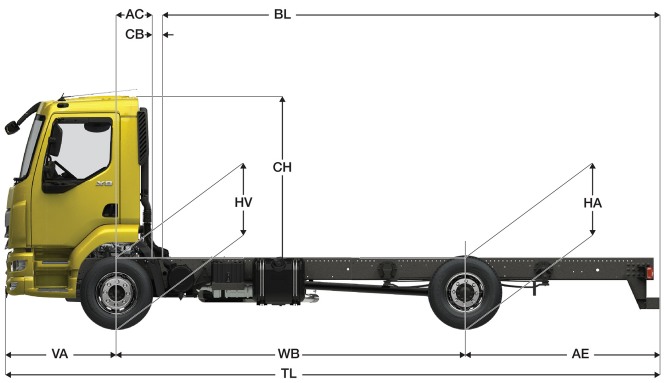

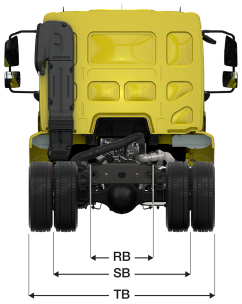

1) GVM em conformidade com os documentos de registo.

2) GCM em conformidade com os documentos de registo.
3) Carga por eixo com tamanho do pneu standard.

047F4802BAAA - 202345F - 23-08-2023

Depending on the vehicle configuration a specific option may not be possible. The availability and specification of this vehicle may differ per country. For further information please contact the DAF organisation. Pictures and technical illustrations are not binding in detail and can differ from the standard specification. Subject to modification without prior notice.