Specification sheet

XF 430

FTM 8X4 Tractor

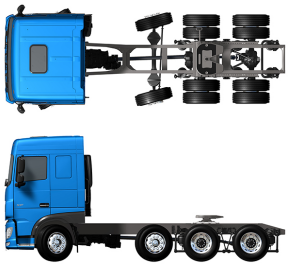

ENGINES
XF 430 MX-13 (315 kW / 428 hp)
XF 480 MX-13 (355 kW / 483 hp)
XF 530 MX-13 (390 kW / 530 hp)

GVM[1)]	GCM[2)]
30500 kg	44000 kg
Max. front 7500 kg	
Max. rear 23000 kg	

047G0789AAAA - 202345F - 23-08-2023

DAVISA, www.daf.es

EXTERIOR DA CABINA

Space Cab com pára-choques em aço galvanizado, vidros fumados e comandos eléctricos das janelas. Espelhos principais e espelhos de ângulo grande aquecidos. Largura da cabina, 2490 mm.; Suspensão mecânica da cabina; Luzes diurnas LED; Espelho frontal; Sist. fecho central. portas, 2 chaves, 2 unid. RC.

Optional

03710 Comfort Cab
01760 Super Space Cab
01226 Suspensão pneumática da cabina
01174 Viseira quebra-luz externa verde claro
00847 Buzinas pneumáticas, conjunto único
09006 Buzinas pneumáticas, conjunto duplo
08020 Faróis de LED
09982 Sem luzes auxiliares no pára-choques
09984 Luzes de nevoeiro e luzes laterais
06593 Skylights
06628 Uma luz de perigo no lado do acompanhante
06627 Uma luz de perigo no lado do condutor
06629 Duas luzes de perigo

AERODINÂMICA

Optional

08823 Defl. ar tej. reg. Space Cab; superior a 4 m (!)
06776 Spoiler de tejadilho regulável
08822 Deflector de ar de tejadilho reg. para Space Cab
06160 Deflector ar tejadilho fixo para Super Space Cab
06904 Deflector tejad. fixo; altura total superior 4 m
07401 Man. bobinagem para spoiler de tejadilho
04906 Ailerons laterais

CORES

Cor da cabina H3279 Branco Brilhante; Painel dos faróis e pára-choques: Brilliant White; Cor cinzenta do chassis..

INTERIOR DA CABINA

Acabamento interior da cabina de cor Dark Sand; Decoração interior da cabina em preto Delta; Banco do condutor: Comfort Air; Banco do acompanhante: básico; Cama inferior sem gaveta; Porta-bagagens; Controlo autom. de temp. e ar condicionado; Aquecedor auxiliar da cabina (água); Filtro de pólen.

Optional

07152 Acabamento interior da cabina de cor Exclusive
07592 Interior da cabina, decoração Argenta
07591 Interior da cabina, decoração Rustica
07733 Banco do condutor: Luxury Air
07736 Banco do condutor: Super Air
07737 Banco do condutor: Xtra Leather Air
07741 Banco do acompanhante: Comfort Air
07743 Banco do acompanhante: Luxury Air
07746 Banco do acompanhante: Super Air
07748 Banco do acompanhante: Xtra Leather Air
00967 Cintos de segurança de cor vermelha
06539 Frigorífico
09603 Cama inferior c/ gaveta c/ capacidade de 65 litros
06784 Colchão da cama inferior Xtra Comfort
01065 Sem beliche superior/porta-bagagens
01066 Cama superior
06676 Luzes PL na cabina
06970 Controlo automático da climatização de cabina

COMUNICAÇÕES E GESTÃO DE CONDUÇÃO

Tacógrafo digital, Stoneridge 1C versão G2V2; Regul. do limit. veloc. 85 km/h; Eco desl. 90 km/h; Antenas: rádio, 2 de rede móvel, GNSS; Controlo de cruzeiro adaptável com FCW e AEBS-3; Driver Performance Assistant.

Optional

09681 Preparação para Maut
07117 Rádio/leitor de USB, 2 altifalantes
09908 Cruise control
09909 Adaptive Cruise Control (ACC) com FCW
06991 Controlo de cruzeiro previsível
06992 Controlo de cruzeiro preditivo lite

SEGURANÇA E PROTECÇÃO

Sistema de aviso de saída da faixa; Controlo da estabilidade do veículo (VSC); Imobilizador do motor básico.

Optional

08631 Airbag (condutor) e 2 tens. cinto de seg.
07011 DAF Night Lock
02178 interruptor principal com 2º controlo na cabina
09828 Sistema de câmara dianteira
09827 Sistema de câmara lateral
01725 Aviso de marcha-atrás

SUSPENSÃO E EIXOS

frente 8+8 t; Tras.: 2x 13,00 t, susp pneumática, SR1360T.

Optional

03467 Carga eixos dianteiros 9 + 8 t
07494 Eixo traseiro HR1670T
01601 Molas traseiras, trapézio
08191 Sensor carga do eixo

RODAS E PNEUS

Eixo(s) dianteiro(s): 315/80R22.5; Eixo dianteiro sec. ou direcional: 315/80R22.5; Eixo(s) traseiro(s) de tração: 315/80R22.5; Seg. eixo tras. tração ou de reboque: 315/80R22.5; Jantes em aço, prateado; Anéis de protecção das rodas prateados.

Optional

16152 Marcas e tipos de pneus

TRANSMISSÃO

Motor MX-13, motor a diesel com 6 cilindros de binário variável, 12,9 litros. potência 315 kW (428 CV) a 1600 rpm; Binário máximo de 2300 Nm a 900-1125 rpm.; Emissões de escape Euro 6; Paragem do ralenti do motor, 5 minutos; Caixa de velocidades automatizada, TraXon, 12 vel.; Relações de caixa 16.69-1.00; Relação eixo traseiro 2,83; ASR.

Optional

04523 Caixa de velocidades manual, 16 velocidades
07103 Caixa de velocidades automatizada, TraXon, 16 vel.
02314 Caixa de velocidades sobremultiplicada

SISTEMA DE TRAVAGEM

Travão de escape; Controlo do travão de estacion c/ posição de teste; Travões de disco ventilados à frente e atrás. Sistema de ar de circuito duplo com controlo electrónico (EBS). Compressor de ar de cilindro duplo com secador aquecido e modo de economia..

Optional

09921 Travão de motor MX
02715 ZF Intarder

047G0789AAAA - 202345F - 23-08-2023

CHASSIS

Dist. entre eixos 4,65 m/ressalto traseiro 1,65 m; Altura longarinas 310 mm; Tubo de escape horizontal, baixo; Caixa bat. atrás da cab., sem sup. de roda sobres.; Dep. comb. alumínio 430 l, lado dir., alt. 620 mm; Depósito de AdBlue® de 90 l, guarda-lamas esquerdo; Protecção dianteira contra encaixe (FUP; Catwalk com degrau; Sem guarda-lamas traseiros; Protecção contra salpicos; Lâmpada de trabalho LED.

Optional

16157 Depósitos de combustível, material e tamanhos

03323 Luz traseira com LED

BARRA DE TRACÇÃO E EQUIPAMENTO DE REBOQUE

Quinta roda JOST tipo JSK37C, ferro fundido, altura 150 mm, com placa de fixação de 26 mm. Diâmetro do cavilhão de 2 pol.; Quinta roda KA dimensão 372,5 mm; Ligação pneumática do reboque tipo 'palma'; Ligação eléctrica 24 V / 2x7 pinos; Caixa de arrumação da ligação do reboque.

Optional

16151 Marcas e alturas de 5.ª roda

TOMADA DE FORÇA (PTO)

Optional

16148 Tipos e posições de PTO

ALIMENTAÇÃO DE ENERGIA DE 24 V

Alternador 80 A; baterias 2x 230 Ah..

Optional

06460 Alternador 120 A

08775 Alternador 150 A

07671 2 baterias de 210 Ah AGM tipo C

GVM E GCM

GVM téc. relac. c/ peso chassis máx. de 41 000 kg; GCM máx. relac. c/ a transm. de 61 000 kg classe 2.

Optional

00778 GCM máx. relac. c/ a transm. de 58 000 kg classe 2

00818 GCM máx. relac. c/ a transm. de 60 000 kg classe 3

06280 GCM máx. relac. c/ a transm. de 63 000 kg classe 2

01313 GCM máx. relac. c/ a transm. de 70 000 kg classe 2

02135 GCM máx. relac. c/ a transm. de 71 000 kg classe 2

02143 GCM máx. relac. c/ a transm. de 78 000 kg classe 2

CONDIÇÕES DE APLICAÇÃO

Entrada de ar elevada.

Optional

03646 Entrada de ar, frente

03648 Entrada de ar ciclónico, por cima

SERVIÇO E MANUTENÇÃO

A Garantia suplementar – Transmissão cobre a totalidade do veículo conforme fornecido pelo OEM (excluindo peças de desgaste real) durante 1 ano, no 2.º e 3.º anos está abrangida a transmissão, até 300 000 km, e no 1.º ano as avarias.; Serviço ITS.

Go to DAF.com to configure your own perfect DAF.

047G0789AAAA - 202345F - 23-08-2023

XF 430

FTM 8X4 Tractor

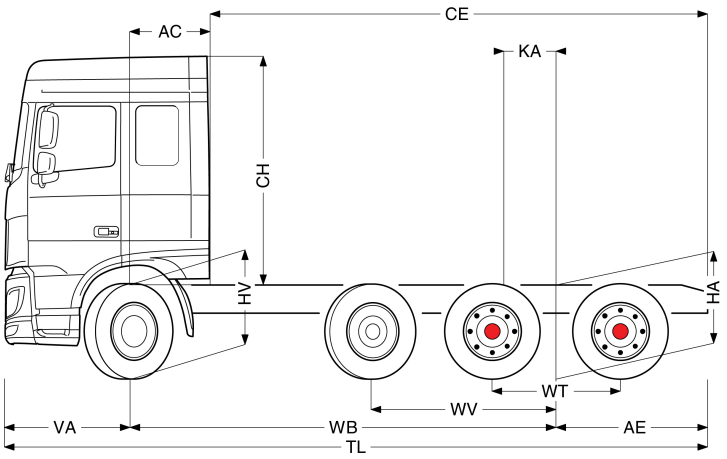

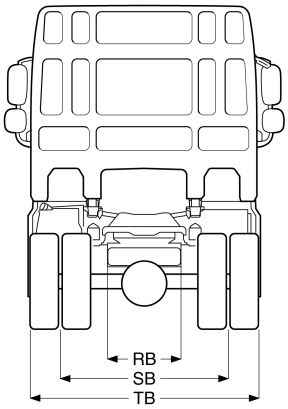

	Wheelbase - AE		Unladen weight[4]			Gross Carrying Capacity			Variable dimensions								
	WB	AE[5]	Front	Rear	Total	Front	Rear	Total	AC	CE	CH	KA[6]	TL	HA[7]	HA[8]	TK [9]	TW[10]
SPACE CAB	4,65	1,65	5976	5036	11012	1524	17964	19487	0,88	5,42	2,51	0,37	7,67	1,07	1,05	17,24	18,52
	WB	AE[5]	Front	Rear	Total	Front	Rear	Total	AC	CE	CH	KA[6]	TL	HA[7]	HA[8]	TK [9]	TW[10]
SUPER SPACE CAB	4,65	1,65	6053	5035	11087	1447	17965	19412	0,88	5,42	2,89	0,37	7,67	1,07	1,05	17,24	18,52

OTHER DIMENSIONS VA: 1,37 WV: 2,02 WT: 1,40 HV[11]: 1,02 HV[12]: 1,01 RB: 0,79 SB: 1,82 TB[13]: 2,48

1) GVM em conformidade com os documentos de registo.
2) GCM em conformidade com os documentos de registo.
3) Carga por eixo com tamanho do pneu standard.
5) Podem estar disponíveis outras dimensões AE para a WB apresentada.
6) Calcule o KA específico do cliente com o TOPEC.
7) Altura sem carga no centro do(s) eixo(s) de tracção.
8) Altura com carga no centro do(s) eixo(s) de tracção.
9) TK = círculo de viragem entre os espelhos de visão do passeio.
10) TW = círculo de viragem entre paredes.
11) Altura sem carga no centro do(s) eixo(s) dianteiro(s).
12) Altura com carga no centro do(s) eixo(s) dianteiro(s).
13) TB é a largura total na parte traseira. (No centro do eixo dianteiro 255).

047G0789AAAA - 202345F - 23-08-2023

Depending on the vehicle configuration a specific option may not be possible. The availability and specification of this vehicle may differ per country. For further information please contact the DAF organisation. Pictures and technical illustrations are not binding in detail and can differ from the standard specification. Subject to modification without prior notice.