Specification sheet

CF 370

FA 4X2 Rígido

ENGINES
CF 370 MX-11 (270 kW / 367 hp)
CF 410 MX-11 (300 kW / 408 hp)
CF 450 MX-11 (330 kW / 449 hp)
CF 430 MX-13 (315 kW / 428 hp)
CF 480 MX-13 (355 kW / 483 hp)
CF 530 MX-13 (390 kW / 530 hp)

GVM[1)]	GCM[2)]
19000 kg	40000 kg
Max. front 7500 kg	
Max. rear 12000 kg	

DAVISA, www.daf.es

047F8709AAAA - 202217B - 14-01-2022

EXTERIOR DA CABINA

Day Cab com pára-choques em aço galvanizado, vidros fumados e comandos eléctricos das janelas. Espelhos principais e espelhos de ângulo grande aquecidos. Largura da cabina, 2300 mm.; Luzes diurnas LED; Espelhos com regulação eléctrica; Espelho frontal.

Optional

- 02106 Sleeper Cab
- 01137 Space Cab
- 01226 Suspensão pneumática da cabina
- 01174 Viseira quebra-luz externa verde claro
- 00847 Buzinas pneumáticas, conjunto único
- 09006 Buzinas pneumáticas, conjunto duplo
- 08020 Faróis de LED
- 09983 Faróis de nevoeiro
- 09984 Luzes de nevoeiro e luzes laterais
- 06593 Skylights
- 06628 Uma luz de perigo no lado do acompanhante
- 06627 Uma luz de perigo no lado do condutor
- 06629 Duas luzes de perigo

AERODINÂMICA

Optional

- 06776 Spoiler de tejadilho regulável
- 04906 Ailerons laterais

CORES

Cor da cabina H3279 Branco Brilhante; Painel dos faróis e pára-choques: Brilliant White; Cor cinzenta do chassis..

Optional

- 06485 Painel dos faróis e pára-choques: cor da cabina
- 09933 Painel dos faróis e pára-choques: Cinzento Pedra

INTERIOR DA CABINA

Acabamento interior da cabina de cor Dark Sand; Decoração do interior da cabina Black Rock; Banco do condutor: Comfort Air; Banco do acompanhante: básico; Controlo autom. de temp. e ar condicionado; Filtro de pólen; Escotilha de vidro, controlo manual.

Optional

- 09271 Volante, couro, preto
- 07240 Volante em pele, exclusiva
- 07152 Acabamento interior da cabina de cor Exclusive
- 07592 Interior da cabina, decoração Argenta
- 07591 Interior da cabina, decoração Rustica
- 07733 Banco do condutor: Luxury Air
- 07736 Banco do condutor: Super Air
- 07737 Banco do condutor: Xtra Leather Air
- 07741 Banco do acompanhante: Comfort Air
- 07743 Banco do acompanhante: Luxury Air
- 07746 Banco do acompanhante: Super Air
- 07748 Banco do acompanhante: Xtra Leather Air
- 00967 Cintos de segurança de cor vermelha
- 02117 Terceiro banco
- 06539 Frigorífico
- 06783 Cama inferior com colchão de espuma
- 06784 Colchão da cama inferior Xtra Comfort
- 06676 Luzes PL na cabina
- 06970 Controlo automático da climatização de cabina

COMUNICAÇÕES E GESTÃO DE CONDUÇÃO

Tacógrafo digital, Stoneridge 1C; Regul. do limit. veloc. 85 km/h; Eco desl. 90 km/h; Antenas: rádio, 2 de rede móvel, GNSS; Controlo de cruzeiro adaptável com FCW e AEBS-3.

Optional

- 09681 Preparação para Maut
- 08450 Sistema de altifal. de luxo, com 6 altifalantes
- 07117 Rádio/leitor de USB, 2 altifalantes
- 07261 TruckPhone
- 06991 Controlo de cruzeiro previsível
- 06992 Controlo de cruzeiro preditivo lite

SEGURANÇA E PROTECÇÃO

Sistema de aviso de saída da faixa; Controlo da estabilidade do veículo (VSC); Imobilizador do motor básico.

Optional

- 08631 Airbag (condutor) e 2 tens. cinto de seg.
- 09828 Sistema de câmara dianteira
- 09827 Sistema de câmara lateral
- 01725 Aviso de marcha-atrás

SUSPENSÃO E EIXOS

Carga eixo dianteiro 8,00 t; Tras.: 13,00 t, susp pneumática, SR1344.

Optional

- 06257 Carga eixo dianteiro 9,00 t
- 04647 Molas dianteiras pneumáticas
- 04057 Eixo traseiro HR1356
- 04588 Eixo traseiro SR1347
- 01603 Molas traseiras, parabólicas
- 08191 Sensor carga do eixo

RODAS E PNEUS

Eixo(s) dianteiro(s): 315/70R22.5; Eixo(s) traseiro(s) de tração: 315/70R22.5; Jantes em aço, prateado; Anéis de protecção das rodas prateados.

Optional

- 16152 Marcas e tipos de pneus

TRANSMISSÃO

Motor MX-11, motor a diesel com 6 cilindros de binário variável, 10,8 litros. potência 270 kW (367 CV) a 1600 rpm; Binário máximo de 1900 Nm a 900-1125 rpm.; Emissões de escape Euro 6; Paragem do ralenti do motor, 5 minutos; Caixa de velocidades automatizada, TraXon, 12 vel.; Relações de caixa 16.69-1.00; Relação do eixo traseiro 2,38.

Optional

- 04523 Caixa de velocidades manual, 16 velocidades
- 07103 Caixa de velocidades automatizada, TraXon, 16 vel.

SISTEMA DE TRAVAGEM

Travão de escape; Travões de disco ventilados à frente e atrás. Sistema de ar de circuito duplo com controlo electrónico (EBS). Compressor de ar de cilindro duplo com secador aquecido e modo de economia..

Optional

- 09921 Travão de motor MX
- 02715 ZF Intarder
- 04901 Cilindros do travão com mola no 1º eixo dianteiro

CHASSIS

Dist. entre eixos 4,20m / ressalto traseiro 1,80m; Altura longarinas 310 mm; Localização standard dos componentes; Tubo de escape horizontal, baixo; Depósito combust. alumínio, 340 l, altura 620 mm; Depósito de AdBlue® de 45 l, lado esq. do chassis; Protecção dianteira contra encaixe (FUP; Protecção contra salpicos.

Optional

- 02393 Altura longarinas 260 mm
- 06611 Tubo de escape vertical, alto
- 07071 Suporte da roda sobressalente do lado direito
- 03323 Luz traseira com LED

047F8709AAAA - 202217B - 14-01-2022

BARRA DE TRACÇÃO E EQUIPAMENTO DE REBOQUE

Valor de tracção da longarina transversal D = 13,7; Ligação pneumática do reboque tipo 'palma'; Ligação eléctrica 24 V / 2x7 pinos.

Optional

07033 Engate do reboque Ringfeder D=13,7

07034 Engate do reboque Ringfeder D=20,0

08026 Engate do reboque Rockinger D=13,0

08027 Engate do reboque Rockinger D=20,0

04624 Longarina de fecho

07032 Valor de tracção da longarina transversal D = 20

CARROÇARIAS E PREPARAÇÕES PARA CARROÇARIAS

Conector de aplicação na frente da cabina.

Optional

04331 Conector aplicação com prep controlo pneumático

09050 Conect. aplic. p/contr. remoto, constr. carroçaria

06692 Conector para aplicações no chassis

02597 Conector de aplicação para controlo do guincho

TOMADA DE FORÇA (PTO)

Optional

16148 Tipos e posições de PTO

ALIMENTAÇÃO ELÉCTRICA

Alternador 80 A; baterias 2 x 175 Ah..

Optional

06460 Alternador 120 A

08775 Alternador 150 A

01257 Baterias 2x140Ah

07671 2 baterias de 210 Ah AGM tipo C

06440 Baterias 2x230Ah

GVM E GCM

GVM téc. relac. c/ peso chassis máx. de 20 500 kg; GCM máx. relac. c/ a transm. de 40 000 kg classe 3.

Optional

00200 GCM relac. c/ a transm. máx. de 38 000 kg classe 2

03673 GCM máx. relac. c/ a transm. de 44 000 kg classe 2

03675 GCM máx. relac. c/ a transm. de 50 000 kg classe 3

00939 GCM máx. relac. c/ a transm. de 56 000 kg classe 2

00818 GCM máx. relac. c/ a transm. de 60 000 kg classe 3

CONDIÇÕES DE APLICAÇÃO

Entrada de ar no tejadilho da cabina.

Optional

08400 Modo silencioso

09961 Entrada de ar ciclónico atrás da cabina

SERVIÇO E MANUTENÇÃO

A Garantia suplementar - Linha de transmissão cobre a totalidade do veículo (excluindo peças de desgaste real) durante 1 ano, no 2.º e 3.º anos está abrangida a transmissão, até 500 000 km, e no 1.º ano as avarias.; Serviço ITS.

Optional

08311 Intervalo de serviço alargado

Go to DAF.com to configure your own perfect DAF.

047F8709AAAA - 202217B - 14-01-2022

CF 370

FA 4X2 Rígido

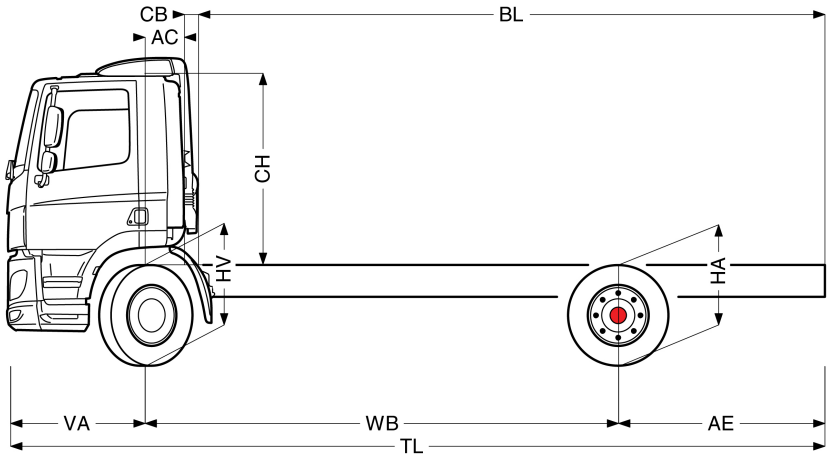

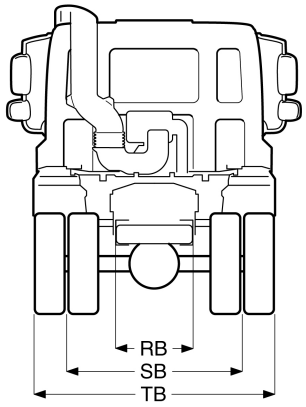

	Wheelbase - AE		Unladen weight[4]			Gross Carrying Capacity			Variable dimensions									
	WB	AE[5]	Front	Rear	Total	Front	Rear	Total	AC	CB[6]	CH[7]	BL[8]	BL	TL	HA[9]	HA[10]	TK [11]	TW[12]
DAY CAB	3,80	1,30	4731	1865	6596	2769	10135	12404	0,39	0,18	1,99	4,77	5,07	6,47	0,97	0,95	13,50	14,85
	4,00	1,70	4696	1986	6683	2804	10014	12317	0,39	0,18	1,94	5,04	5,36	7,07	1,02	1,00	14,01	15,37
	4,20	1,80	4694	2020	6714	2806	9980	12286	0,39	0,18	1,94	5,35	5,67	7,37	1,02	1,00	14,53	15,90
	4,50	1,95	4695	2076	6771	2805	9924	12229	0,39	0,18	1,94	5,80	6,16	7,82	1,02	1,00	15,31	16,69
	4,70	2,05	4687	2101	6789	2813	9899	12211	0,39	0,18	1,94	6,10	6,47	8,12	1,02	1,00	15,83	17,22
	4,90	2,15	4681	2125	6807	2819	9875	12193	0,39	0,18	1,94	6,40	6,78	8,42	1,02	1,00	16,35	17,75
	5,10	2,30	4674	2153	6827	2826	9847	12173	0,39	0,18	1,94	6,70	7,11	8,77	1,02	1,00	16,87	18,28
	5,40	2,40	4674	2183	6857	2826	9817	12143	0,39	0,18	1,94	7,15	7,58	9,17	1,02	1,00	17,66	19,07
	5,70	2,30	4679	2193	6873	2821	9807	12127	0,39	0,18	1,94	7,62	8,08	9,37	1,02	1,00	18,44	19,86
	6,10	2,55	4682	2249	6930	2818	9751	12070	0,39	0,18	1,94	8,22	8,70	10,02	1,02	1,00	19,49	20,92
	6,60	2,85	4763	2418	7181	2737	9582	11819	0,39	0,18	1,94	9,01	9,55	10,82	1,02	1,00	20,80	22,24
	6,90	3,00	4766	2453	7219	2734	9547	11781	0,39	0,18	1,94	9,47	10,03	11,27	1,02	1,00	21,59	23,04
	WB	AE[5]	Front	Rear	Total	Front	Rear	Total	AC	CB[6]	CH[7]	BL[8]	BL	TL	HA[9]	HA[10]	TK [11]	TW[12]
SLEEPER CAB	3,80	1,30	4775	1878	6652	2725	10122	12348	0,82	0,16	1,99	3,97	4,26	6,47	0,97	0,94	13,50	14,85
	4,00	1,70	4741	1998	6739	2759	10002	12261	0,82	0,16	1,94	4,24	4,56	7,07	1,02	0,99	14,01	15,37
	4,20	1,80	4739	2031	6771	2761	9969	12229	0,82	0,16	1,94	4,55	4,88	7,37	1,02	0,99	14,53	15,90
	4,50	1,95	4741	2087	6827	2759	9913	12173	0,82	0,16	1,94	5,00	5,37	7,82	1,02	0,99	15,31	16,69
	4,70	2,05	4734	2111	6845	2766	9889	12155	0,82	0,16	1,94	5,30	5,68	8,12	1,02	0,99	15,83	17,22
	4,90	2,15	4728	2135	6863	2772	9865	12137	0,82	0,16	1,94	5,60	6,00	8,42	1,02	0,99	16,35	17,75
	5,10	2,30	4721	2162	6884	2779	9838	12116	0,82	0,16	1,94	5,91	6,31	8,77	1,02	0,99	16,87	18,28
	5,40	2,40	4722	2192	6913	2778	9808	12087	0,82	0,16	1,94	6,36	6,80	9,17	1,02	0,99	17,66	19,07
	5,70	2,30	4727	2202	6929	2773	9798	12071	0,82	0,16	1,94	6,83	7,28	9,37	1,02	0,99	18,44	19,86
	6,10	2,55	4730	2256	6987	2770	9744	12013	0,82	0,16	1,94	7,43	7,92	10,02	1,02	0,99	19,49	20,92
	6,60	2,85	4812	2425	7237	2688	9575	11763	0,82	0,16	1,94	8,22	8,78	10,82	1,02	0,99	20,80	22,24
	6,90	3,00	4816	2460	7276	2684	9540	11724	0,82	0,16	1,94	8,70	9,27	11,27	1,02	0,99	21,59	23,04
	WB	AE[5]	Front	Rear	Total	Front	Rear	Total	AC	CB[6]	CH[7]	BL[8]	BL	TL	HA[9]	HA[10]	TK [11]	TW[12]
SPACE CAB	3,80	1,30	4887	1877	6765	2613	10123	12235	0,82	0,16	2,67	4,03	4,32	6,47	0,97	0,95	13,50	14,85
	4,00	1,70	4853	1998	6851	2647	10002	12149	0,82	0,16	2,62	4,30	4,62	7,07	1,02	0,99	14,01	15,37
	4,20	1,80	4852	2031	6883	2648	9969	12117	0,82	0,16	2,62	4,61	4,94	7,37	1,02	0,99	14,53	15,90
	4,50	1,95	4853	2087	6939	2647	9913	12061	0,82	0,16	2,62	5,07	5,43	7,82	1,02	0,99	15,31	16,69
	4,70	2,05	4846	2111	6957	2654	9889	12043	0,82	0,16	2,62	5,37	5,75	8,12	1,02	0,99	15,83	17,22
	4,90	2,15	4841	2135	6976	2659	9865	12024	0,82	0,16	2,62	5,68	6,08	8,42	1,02	0,99	16,35	17,75
	5,10	2,30	4834	2162	6996	2666	9838	12004	0,82	0,16	2,62	5,98	6,39	8,77	1,02	0,99	16,87	18,28
	5,40	2,40	4834	2191	7025	2666	9809	11975	0,82	0,16	2,62	6,44	6,88	9,17	1,02	0,99	17,66	19,07
	5,70	2,30	4840	2201	7041	2660	9799	11959	0,82	0,16	2,62	6,91	7,38	9,37	1,02	1,00	18,44	19,86
	6,10	2,55	4843	2256	7099	2657	9744	11901	0,82	0,16	2,62	7,52	8,02	10,02	1,02	1,00	19,49	20,92
	6,60	2,85	4924	2425	7349	2576	9575	11651	0,82	0,16	2,62	8,33	8,89	10,82	1,02	1,00	20,80	22,24
	6,90	3,00	4928	2459	7388	2572	9541	11612	0,82	0,16	2,62	8,79	9,38	11,27	1,02	1,00	21,59	23,04

OTHER DIMENSIONS VA: 1,37 HV[13]: 1,03 HV[14]: 0,96 RB: 0,79 SB: 1,82 TB[15]: 2,48

1) GVM em conformidade com os documentos de registo.
2) GCM em conformidade com os documentos de registo.
3) Carga por eixo com tamanho do pneu standard.
4) Peso da cabina e chassis calculado com: Itens de especificação standard apenas com 340 litros de combustível, 45 litros de AdBlue® e condutor com 80 kg, tolerância ± 3%. A alteração da especificação pode ter um impacto significativo no peso do veículo
5) Podem estar disponíveis outras dimensões AE para a WB apresentada. Altere o ressalto traseiro para o cálculo do comprimento da carroçaria.
6) CB com base na entrada de ar e/ou escape standard.
7) A altura da cabina é medida desde o elemento da estrutura até à escotilha fechada no tejadilho da cabina.
8) Calcule o comprimento da carroçaria específico para o cliente com o TOPEC. Os comprimentos da carroçaria apresentados baseiam-se na distribuição uniforme de carga com carga máx. por eixo.
9) Altura sem carga no centro do(s) eixo(s) de tracção.
10) Altura com carga no centro do(s) eixo(s) de tracção.
11) TK = círculo de viragem entre os espelhos de visão do passeio.
12) TW = círculo de viragem entre paredes.
13) Altura sem carga no centro do(s) eixo(s) dianteiro(s).
14) Altura com carga no centro do(s) eixo(s) dianteiro(s).
15) TB é a largura total na parte traseira. (No degrau inferior da cabina 255).

047F8709AAAA - 202217B - 14-01-2022

Depending on the vehicle configuration a specific option may not be possible. The availability and specification of this vehicle may differ per country. For further information please contact the DAF organisation. Pictures and technical illustrations are not binding in detail and can differ from the standard specification. Subject to modification without prior notice.