Specification sheet

XB 190

FA 4X2 Rígido, 08t

ENGINES
XB NewGen 170 PX-5 (124 kW / 169 hp)
XB NewGen 190 PX-5 (139 kW / 189 hp)
XB NewGen 210 PX-5 (153 kW / 208 hp)
XB NewGen 230 PX-7 (167 kW / 227 hp)

GVM[1)]	GCM[2)]
7490 kg	7490 kg
Max. front 3600 kg	
Max. rear 5000 kg	

047F3802AAAA - 202345F - 23-08-2023

DAVISA, www.daf.es

EXTERIOR DA CABINA

Day Cab com pára-choques de aço, vidros fumados e comandos dos vidros eléctricos. Espelhos principais e espelhos de ângulo grande aquecidos. Largura da cabina, 2130 mm.; Espelhos com regulação eléctrica; Suportes dos espelhos, carroçaria 2,50-2,60 m; Espelho frontal; Câmara de vista traseira, com preparação.

Optional

02576 Day Cab ampliada
02106 Sleeper Cab
01173 Suspensão mecânica da cabina
01605 Suspensão mecânica da cabina, reforçada
09983 Faróis de nevoeiro
09984 Luzes de nevoeiro e luzes laterais
06629 Duas luzes de perigo
02083 Duas luzes rotativas de perigo LED
07343 Visão do lancil na porta do lado do acompanhante
00915 Sem vidro lateral / vidro traseiro simples
09101 Vidros fumados verdes, aquecidos
03605 Suportes dos espelhos, carroçaria 2,10-2,29 m
09282 Suportes dos espelhos, carroçaria 2,30-2,40 m
09283 Suportes dos espelhos, carroçaria 2,40-2,50 m

AERODINÂMICA

Optional

09286 Spoiler de tejadilho preparado
06776 Spoiler de tejadilho regulável
07109 Deflec. de ar de tejadilho regulável alto (conj.)
07092 Spoiler de tejadilho regulável baixo (conjunto)
09287 Preparada para ailerons laterais
07112 Ailerons laterais longos (conjunto)

CORES

; Painel dos faróis e pára-choques: Cinzento Pedra; Degraus e deflector em Stone Grey; Cor cinzenta do chassis..

Optional

06485 Painel dos faróis e pára-choques: cor da cabina
01109 Degraus e deflector na cor da cabina
16153 Cores de cabina e chassis

INTERIOR DA CABINA

Condução do lado esquerdo (LHD); Coluna da direcção ajustável mecanicamente; Banco do condutor: com suspensão pneumática; Banco do acompanhante: veludo fixo; Arrumação no túnel do motor.

Optional

09271 Volante, couro, preto
03516 Coluna da direcção pneumática, ajustável
00967 Cintos de segurança de cor vermelha
16158 Tipos de banco
04346 Cama inferior, nível normal
03703 Aquecedor auxiliar da cabina Air Top 2000
04246 Escotilha no tejadilho, controlo manual
04258 Escotilha no tejadilho, controlo eléctrico

COMUNICAÇÕES E GESTÃO DE CONDUÇÃO

Conetor FMS, com preparação; Tacógrafo digital, Stoneridge 1C versão G2V2; Driver Performance Assistant.

Optional

07706 Sem DAF Connect
16155 Equipamento de áudio, marcas e tipos

SEGURANÇA E PROTECÇÃO

Reconhecimento do limite de velocidade; Deteção de sonolência DAF; Assistência ao arranque.

Optional

08631 Airbag (condutor) e 2 tens. cinto de seg.
07414 Aviso de marcha-atrás com volume com autoajuste
01723 Sem aviso de marcha-atrás
16156 Pacotes EC-ADR

SUSPENSÃO E EIXOS

Diant: 3,60 t, parabólica, F36; Traseiro: 5,00 t, parabólica assim., SR5.14.

Optional

01927 Frente: molas parab. elevadas, alta resistência
07368 Molas traseiras, parabólicas, alta resistência
01372 Molas traseiras pneumáticas
01983 Molas traseiras parab. elevadas, alta resist.
00369 Molas traseiras parabólicas, assimétricas
08031 Molas traseiras, parabólicas, alta resistência
01959 Molas traseiras parabólicas, elevadas

RODAS E PNEUS

Eixo(s) dianteiro(s): 215/75R17.5; Eixo(s) traseiro(s) de tração: 215/75R17.5; Goodyear; Anéis de protecção das rodas prateados.

Optional

06764 Aros de protecção das rodas, pretos
16152 Marcas e tipos de pneus

TRANSMISSÃO

Motor PX-5, motor a diesel com 4 cilindros, 4,5 litros. Potência de 139 kW (189 CV) a 2300 rpm. Binário máx. de 745 Nm a 1200-1700 rpm.; Emissões de escape Euro 6; Caixa de velocidades manual, 6 velocidades; Relação de caixa 6.58-0.78; Relação eixo traseiro 3,31.

Optional

07667 Caixa de velocidades automática PowerLine, 8 vel.
01879 Relação eixo traseiro 3,73
02800 Relação do eixo traseiro 4.10
02808 Relação do eixo traseiro 4.56
02843 Bloqueio mecânico do diferencial

SISTEMA DE TRAVAGEM

Travão de escape.

Optional

06195 Controlo do travão de estacion c/ posição de teste
09524 Contr. travão de estacionamento com aviso falado
09525 Contr. travão estac. c/ pos. teste e aviso falado

CHASSIS

Dist. entre eixos 3,55 m/ressalto tras. 1,98 m; Altura dos elementos laterais de 210 mm; Unidade EAS lado dir., descarga p/ trás lado dir.; Caixa bat. esq., sem sup. da roda sobres.; Depósito de combustível de plástico 110 l; Depósito de AdBlue® de 30 l, lado dir. do chassis; Protecção contra salpicos.

047F3802AAAA - 202345F - 23-08-2023

Optional

04426 Baterias esq., sup. roda sobres. ressalto tras.

04439 Caixa bat. esquerda, sup. da roda sobres. na dir.

01623 Protecção traseira contra o encaixe

02011 Suporte da roda sobressalente no ressalto traseiro

07071 Suporte da roda sobressalente do lado direito

03323 Luz traseira com LED

BARRA DE TRACÇÃO E EQUIPAMENTO DE REBOQUE

Longarina de fecho.

Optional

06779 Viga transv. D85-Dc70-V-25, sem engate, montada

06657 Viga transv. D85-Dc70-V25, engate D85, montada

01185 Viga trans. D85-Dc70-V25, engate esfera D85, mont.

04661 Valor D para a barra transversal de D = 8,5

CARROÇARIAS E PREPARAÇÕES PARA CARROÇARIAS

Sem módulo do construtor da carroçaria (BBM); Conector para aplicações no chassis; Padrão orifícios standard p/ fixação da carroçaria.

Optional

09952 Módulo do construtor da carroçaria (BBM) completo

06691 Conector de aplicação na frente da cabina

02950 Conector de aplicações para plataforma hidráulica

09240 Conector de aplicação para colector do lixo

01502 Sem luzes de aproximação laterais

00126 Fixação da carroçaria BAM 1, consolas de tipo B

07487 Fix. da carroçaria BAM 1, conj. de consolas soltas

07488 Fix. da carroçaria BAM 3, conj. de consolas soltas

TOMADA DE FORÇA (PTO)

Optional

06624 PTO do motor dianteira indirecta

06785 PTO do motor diant., prep. para gerador, 22,5 kW

06282 PTO motor tras, 13 h, perm, acionamento bomba

16148 Tipos e posições de PTO

ALIMENTAÇÃO DE ENERGIA DE 24 V

Alternador 80 A, baterias 2 x 125 Ah..

Optional

01897 Alternador 100 A

08797 Baterias 2x175Ah

GVM E GCM

GVM téc. relac. c/ peso chassis máx. de 7490 kg; GCM técnico relac. c/ transm. igual a GVM.

Optional

08643 GVM téc. relac. c/ peso chassis máx. de 7500 kg

08644 GVM téc. relac. c/ peso chassis máx. de 8300 kg

03428 GCM máx. relac. c/ a transm. de 16 000 kg

00054 GCM máx. relac. c/ a transm. de 18 000 kg

03700 GCM técnico relac. c/ transm. = GVM+3500 kg

CONDIÇÕES DE APLICAÇÃO

Separador de humidade, aquecido; Entrada de ar inferior.

Optional

01282 Clima moderado

04256 Separador de humidade, sem aquecimento

04482 Entrada de ar elevada atrás cabina

09960 Entrada de ar no tejadilho da cabina

04793 Placa protecção radiador

ENTREGA DO VEÍCULO

Kit de ferramentas standard.

Go to DAF.com to configure your own perfect DAF.

047F3802AAAA - 202345F - 23-08-2023

XB 190

FA 4X2 Rígido, 08t

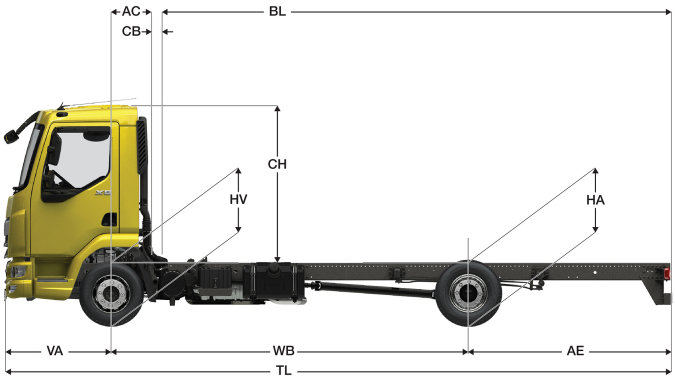

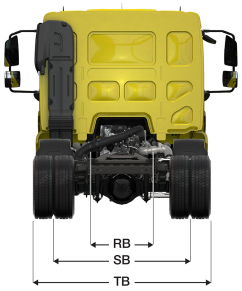

	Wheelbase - AE		Unladen weight[4]			Gross Carrying Capacity			Variable dimensions									
	WB	AE[5]	Front	Rear	Total	Front	Rear	Total	AC	CB[6]	CH[7]	BL[8]	BL	TL	HA[9]	HA[10]	TK [11]	TW[12]
DAY CAB	3,15	1,73	2392	728	3120	1208	4272	4370	0,33	0,12	1,84	3,66	5,26	6,16	1,02	0,89	10,81	12,15
	3,55	1,98	2394	744	3138	1206	4256	4352	0,33	0,12	1,84	4,24	6,04	6,81	1,02	0,89	11,78	13,14
	3,90	2,23	2397	758	3155	1203	4242	4335	0,33	0,12	1,84	4,74	6,73	7,41	1,02	0,89	12,63	14,01
	4,30	2,43	2407	780	3188	1193	4220	4303	0,33	0,12	1,84	5,32	7,53	8,01	1,01	0,89	13,61	15,01
	4,65	2,75	2412	802	3215	1188	4198	4275	0,33	0,12	1,84	5,83	8,22	8,68	1,01	0,89	14,47	15,88
	5,00	2,83	2421	809	3231	1179	4191	4259	0,33	0,12	1,84	6,34	8,94	9,11	1,01	0,89	15,33	16,75
	5,40	2,43	2441	796	3237	1159	4204	4253	0,33	0,12	1,84	6,96	9,77	9,11	1,01	0,90	16,31	17,75
	WB	AE[5]	Front	Rear	Total	Front	Rear	Total	AC	CB[6]	CH[7]	BL[8]	BL	TL	HA[9]	HA[10]	TK [11]	TW[12]
SLEEPER CAB	3,55	1,98	2501	761	3262	1099	4239	4228	0,73	0,00	1,94	3,80	5,65	6,81	1,02	0,89	11,78	13,14
	3,90	2,23	2505	774	3279	1095	4226	4211	0,73	0,00	1,94	4,31	6,36	7,41	1,01	0,89	12,63	14,01
	4,30	2,43	2517	795	3311	1083	4205	4179	0,73	0,00	1,94	4,91	7,18	8,01	1,01	0,89	13,61	15,01
	4,65	2,75	2523	816	3339	1077	4184	4151	0,73	0,00	1,94	5,43	7,91	8,68	1,01	0,89	14,47	15,88
	5,00	2,83	2533	822	3355	1067	4178	4135	0,73	0,00	1,94	5,97	8,64	9,11	1,01	0,89	15,32	16,75
	5,40	2,43	2554	808	3361	1046	4192	4129	0,73	0,00	1,94	6,61	9,50	9,11	1,01	0,90	16,31	17,75

OTHER DIMENSIONS VA: 1,28 HV[13]: 0,90 HV[14]: 0,86 RB: 0,86 SB: 1,74 TB[15]: 2,28

1) GVM em conformidade com os documentos de registo.
2) GCM em conformidade com os documentos de registo.
3) Carga por eixo com tamanho do pneu standard.
4) Peso da cabina e chassis calculado com: Itens de especificação standard apenas com 110 litros de combustível, 30 litros de AdBlue® e condutor com 80 kg, tolerância ± 3%. A alteração da especificação pode ter um impacto significativo no peso do veículo
5) Podem estar disponíveis outras dimensões AE para a WB apresentada. Altere o ressalto traseiro para o cálculo do comprimento da carroçaria.
6) CB com base na entrada de ar e/ou escape standard.
7) A altura da cabina é medida desde o elemento da estrutura até à escotilha fechada no tejadilho da cabina.
8) Calcule o comprimento da carroçaria específico para o cliente com o TOPEC. Os comprimentos da carroçaria apresentados baseiam-se na distribuição uniforme de carga com carga máx. por eixo.
9) Altura sem carga no centro do(s) eixo(s) de tracção.
10) Altura com carga no centro do(s) eixo(s) de tracção.
11) TK = círculo de viragem entre os espelhos de visão do passeio.
12) TW = círculo de viragem entre paredes.
13) Altura sem carga no centro do(s) eixo(s) dianteiro(s).
14) Altura com carga no centro do(s) eixo(s) dianteiro(s).
15) TB é a largura total na parte traseira. (No centro do eixo dianteiro 255).

047F3802AAAA - 202345F - 23-08-2023

Depending on the vehicle configuration a specific option may not be possible. The availability and specification of this vehicle may differ per country. For further information please contact the DAF organisation. Pictures and technical illustrations are not binding in detail and can differ from the standard specification. Subject to modification without prior notice.