Specification sheet

XB 190

FA 4X2 Rígido, 14t

ENGINES
XB NewGen 190 PX-5 (139 kW / 189 hp)
XB NewGen 210 PX-5 (153 kW / 208 hp)
XB NewGen 230 PX-7 (167 kW / 227 hp)
XB NewGen 260 PX-7 (189 kW / 257 hp)
XB NewGen 290 PX-7 (212 kW / 287 hp)

GVM[1)]	GCM[2)]
0	0
Max. front 0	

047F4802AAAA - 202345F - 23-08-2023

DAVISA, www.daf.es

EXTERIOR DA CABINA

Day Cab com pára-choques de aço, vidros fumados e comandos dos vidros eléctricos. Espelhos principais e espelhos de ângulo grande aquecidos. Largura da cabina, 2130 mm.; Espelhos com regulação eléctrica; Suportes dos espelhos, carroçaria 2,50-2,60 m; Espelho frontal; Câmara de vista traseira, com preparação.

Optional

02576 Day Cab ampliada
02106 Sleeper Cab
03175 Suspensão mecânica da cabina apoiada em borracha
01605 Suspensão mecânica da cabina, reforçada
09983 Faróis de nevoeiro
09984 Luzes de nevoeiro e luzes laterais
06629 Duas luzes de perigo
02083 Duas luzes rotativas de perigo LED
07343 Visão do lancil na porta do lado do acompanhante
00915 Sem vidro lateral / vidro traseiro simples
09101 Vidros fumados verdes, aquecidos
09282 Suportes dos espelhos, carroçaria 2,30-2,40 m
09283 Suportes dos espelhos, carroçaria 2,40-2,50 m

AERODINÂMICA

Optional

09286 Spoiler de tejadilho preparado
06776 Spoiler de tejadilho regulável
07109 Deflec. de ar de tejadilho regulável alto (conj.)
07092 Spoiler de tejadilho regulável baixo (conjunto)
09287 Preparada para ailerons laterais
07112 Ailerons laterais longos (conjunto)

CORES

; Painel dos faróis e pára-choques: Cinzento Pedra; Cobert. degr inf, degraus e deflector Stone Grey.; Cor cinzenta do chassis..

Optional

06150 Cor uniforme da cabina
01162 Cor da cabina H3279 Branco Brilhante
00061 Cor uniforme especial da cabina
06151 Cor metálica da cabina
04431 Cor metálica especial da cabina
06485 Painel dos faróis e pára-choques: cor da cabina
00733 Degr inf. cor da cabina, degraus e deflector cinz
00617 Cobert. degrau inferior, degr e defl. cor da cab
16153 Cores de cabina e chassis

INTERIOR DA CABINA

Coluna da direcção ajustável mecanicamente; Banco do condutor: com suspensão pneumática; Banco do acompanhante: veludo fixo; Arrumação no túnel do motor.

Optional

09271 Volante, couro, preto
03516 Coluna da direcção pneumática, ajustável
06012 Banco acompanhante: fixo, vinil
03376 Banco acompanhante duplo, vinil
00072 Banco de acompanhante duplo, veludo
02600 Banco acompanhante: com suspensão pneumática
09106 Banco acompanhante duplo, de luxo
00967 Cintos de segurança de cor vermelha
04346 Cama inferior, nível normal
03703 Aquecedor auxiliar da cabina Air Top 2000
04246 Escotilha no tejadilho, controlo manual
04258 Escotilha no tejadilho, controlo eléctrico

COMUNICAÇÕES E GESTÃO DE CONDUÇÃO

Conetor FMS, com preparação; Tacógrafo digital, Stoneridge 1C versão G2V2; Driver Performance Assistant.

Optional

07706 Sem DAF Connect
16155 Equipamento de áudio, marcas e tipos

SEGURANÇA E PROTECÇÃO

Reconhecimento do limite de velocidade; Deteção de sonolência DAF; Assistência ao arranque.

Optional

08631 Airbag (condutor) e 2 tens. cinto de seg.
07414 Aviso de marcha-atrás com volume com autoajuste
01723 Sem aviso de marcha-atrás
16156 Pacotes EC-ADR

SUSPENSÃO E EIXOS

Optional

00948 Eixo traseiro SR10.26
01372 Molas traseiras pneumáticas
01040 Carga eixo traseiro 10,5 t

RODAS E PNEUS

Eixo(s) dianteiro(s): 265/70R19.5; Eixo(s) traseiro(s) de tração: 265/70R19.5; Goodyear; Anéis de protecção das rodas prateados.

Optional

06764 Aros de protecção das rodas, pretos
16152 Marcas e tipos de pneus

TRANSMISSÃO

Motor PX-5, motor a diesel com 4 cilindros, 4,5 litros. Potência de 139 kW (189 CV) a 2300 rpm. Binário máx. de 745 Nm a 1200-1700 rpm.; Emissões de escape Euro 6; Caixa de velocidades manual, 6 velocidades; Relação de caixa 6.58-0.78; Relação do eixo traseiro 4.10.

Optional

04393 Caixa de velocidades manual, 9 velocidades
07667 Caixa de velocidades automática PowerLine, 8 vel.
09888 Caixa de velocidades automática, 5 velocidades
02313 Caixa de velocidades de transmissão directa
01878 Relação eixo traseiro 3,31
01879 Relação eixo traseiro 3,73
02808 Relação do eixo traseiro 4.56
02809 Relação eixo traseiro 5,13
03895 Relação eixo traseiro 5,71
02819 Relação eixo traseiro 6,33
02843 Bloqueio mecânico do diferencial

SISTEMA DE TRAVAGEM

Travão de escape.

Optional

06195 Controlo do travão de estacion c/ posição de teste
09524 Contr. travão de estacionamento com aviso falado
09525 Contr. travão estac. c/ pos. teste e aviso falado

CHASSIS

Dist. entre eixos 3,50m / ressalto traseiro 1,85m; Altura das longarinas de 270 mm; Unidade EAS lado dir., descarga p/ trás lado dir.; Caixa bat. esq., sem sup. da roda sobres.; Depósito de combustível de plástico 170 l; Depósito de AdBlue® de 30 l, lado dir. do chassis; Protecção contra salpicos.

047F4802AAAA - 202345F - 23-08-2023

Optional

04439 Caixa bat. esquerda, sup. da roda sobres. na dir.

01623 Protecção traseira contra o encaixe

07071 Suporte da roda sobressalente do lado direito

03323 Luz traseira com LED

BARRA DE TRACÇÃO E EQUIPAMENTO DE REBOQUE

Longarina de fecho.

Optional

06779 Viga transv. D85-Dc70-V-25, sem engate, montada

06657 Viga transv. D85-Dc70-V25, engate D85, montada

04661 Valor D para a barra transversal de D = 8,5

CARROÇARIAS E PREPARAÇÕES PARA CARROÇARIAS

Sem módulo do construtor da carroçaria (BBM); Conector para aplicações no chassis; Padrão orifícios standard p/ fixação da carroçaria.

Optional

09952 Módulo do construtor da carroçaria (BBM) completo

06691 Conector de aplicação na frente da cabina

02950 Conector de aplicações para plataforma hidráulica

09240 Conector de aplicação para colector do lixo

01502 Sem luzes de aproximação laterais

07487 Fix. da carroçaria BAM 1, conj. de consolas soltas

07488 Fix. da carroçaria BAM 3, conj. de consolas soltas

TOMADA DE FORÇA (PTO)

Optional

06624 PTO do motor dianteira indirecta

00590 PTO do motor diant. com prep. para gerador, 17 kW

06785 PTO do motor diant., prep. para gerador, 22,5 kW

01250 PTO do motor diant. com prep. para gerador, 30 kW

06282 PTO motor tras, 13 h, perm, acionamento bomba

16148 Tipos e posições de PTO

ALIMENTAÇÃO DE ENERGIA DE 24 V

Alternador 80 A, baterias 2 x 125 Ah..

Optional

01897 Alternador 100 A

08797 Baterias 2x175Ah

CONDIÇÕES DE APLICAÇÃO

Separador de humidade, aquecido; Entrada de ar inferior.

Optional

01282 Clima moderado

04256 Separador de humidade, sem aquecimento

04482 Entrada de ar elevada atrás cabina

09960 Entrada de ar no tejadilho da cabina

ENTREGA DO VEÍCULO

Kit de ferramentas standard.

Go to DAF.com to configure your own perfect DAF.

047F4802AAAA - 202345F - 23-08-2023

XB 190

FA 4X2 Rígido, 14t

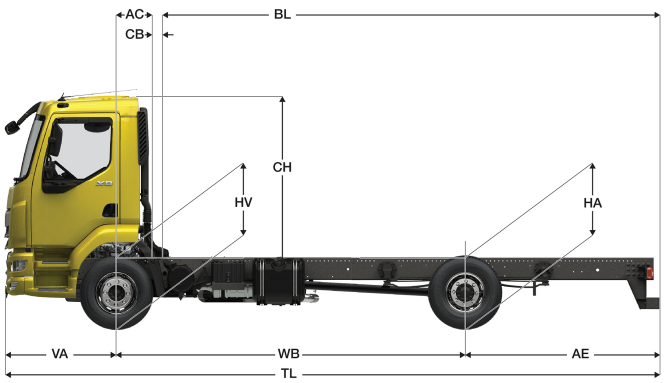

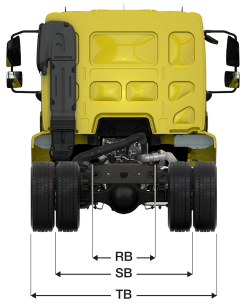

1) GVM em conformidade com os documentos de registo.

2) GCM em conformidade com os documentos de registo.
3) Carga por eixo com tamanho do pneu standard.

047F4802AAAA - 202345F - 23-08-2023

Depending on the vehicle configuration a specific option may not be possible. The availability and specification of this vehicle may differ per country. For further information please contact the DAF organisation. Pictures and technical illustrations are not binding in detail and can differ from the standard specification. Subject to modification without prior notice.