Specification sheet

XD 370

FAD 8X4 Rígido, Mixer

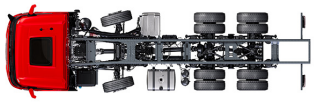

ENGINES
XD NewGen 370 MX-11 (270 kW / 367 hp)
XD NewGen 410 MX-11 (300 kW / 408 hp)
XD NewGen 450 MX-11 (330 kW / 449 hp)

GVM[1)]	GCM[2)]
32000 kg	35500 kg
Max. front 14200 kg	
Max. rear 18000 kg	

047F0171ABAA - 202545A - 10-07-2025

DAVISA, www.daf.es

EXTERIOR DA CABINA

Day Cab de luxo, com aerodinâmica inigualável para uma condução eficiente em termos de combustível e baixas emissões de CO2. O ecrã dianteiro é enorme, profundo, curvado nas laterais e combina com as janelas laterais grandes para oferecer uma vista direta inigualável ao condutor e melhorar a segurança na estrada. Comprimento da cabina: 2030 mm; largura da cabina: 2500 mm. Número de degraus de entrada na cabina: 3.; Suspensão mecânica da cabina; Faróis de LED; Sem sistema de visão digital DAF; DAF Corner View; Câmara de vista posterior.

Optional

07018 Sleeper Cab
06244 Sleeper Cab alta
07586 Execução da dianteira do chassis: resistente
01226 Suspensão pneumática da cabina
04355 Buzinas de ar comprimido, com preparação
00847 Buzinas pneumáticas, conjunto único
09006 Buzinas pneumáticas, conjunto duplo
00330 Faróis LED e luzes de nevoeiro
00346 Faróis LED e luzes de viragem
00354 Faróis LED, luzes de viragem e luzes de nevoeiro
02591 Assistência aos faróis de máximos
01925 Duas luzes trabalho LED p/ parede traseira cabina
01891 Luzes perigo na dianteira da cabina, prep.
06629 Duas luzes de perigo
07201 Skylights
03232 Para-brisas dianteiro c/ película controlo solar
03317 Janela traseira: vidro duplo
07343 Visão do lancil na porta do lado do acompanhante
01886 Vidro laminado com película de controlo solar
01354 Sem espelhos principais
01362 Sistema de visão digital DAF
01912 Sem DAF Corner View
03151 Câmara de visão traseira c/preparação p/2.ª câmara

AERODINÂMICA

Sem spoiler de tejadilho; Sem spoiler de tejadilho; Sem ailerons laterais.

Optional

07332 Defletor de ar do tejadilho regulável p/ Day Cab
07340 Defl. de ar do tejadilho regulável p/ Sleeper Cab
01818 Defletor ar tej. reg. comp baixo Sleeper High Cab
01805 Defletor ar tej. reg. curto para Sleeper High Cab
04906 Ailerons laterais, dobradiça de um lado
03074 Ailerons laterais, dobradiças em ambos os lados
16154 Deflectores de ar do tejadilho, tipos e config.

CORES

Cor da cabina E1980 Crystal White; Degrau inferior da cabina em Cinzento Pedra; Cor cinzenta do chassis.; Cor do para-choques: Crystal White.

Optional

07481 Degrau inferior da cabina em Branco Brilhante
04868 Degrau inferior da cabina, Crystal white
07480 Degrau inferior da cabina na cor da cabina
16153 Cores de cabina e chassis
03003 Cor do pára-choques: cinz.
02989 Cor do para-choques: Brilliant White
02990 Cor do pára-choques: cor cab

INTERIOR DA CABINA

Volante, preto; Cor do acabamento interior da cabina: Luxury; Decoração interior da cabina: Hexagon; Banco do condutor: Comfort Air; Banco acompanhante: cinema c/ cob tecido; Sem mesa do tablier; Controlo autom. de temp. e ar condicionado; Sem ar condicionado em estacionamento.

Optional

02354 Volante com detalhes prateados
02355 Volante, em pele
02353 Decoração interior da cabina: Argenta
02350 Decoração interior da cabina: Natura
07733 Banco do condutor: Luxury Air
07736 Banco do condutor: Super Air
07737 Banco do condutor: Xtra Leather Air
03461 Banco acompanhante: cinema e mesa; cobert tecido
07741 Banco do acompanhante: Comfort Air
03781 Banco acompanhante: cinema c/ cobertura alcantara
07743 Banco do acompanhante: Luxury Air
03849 Banco acompanhante: cinema e mesa; cober alcantara
03848 Banco acompanhante: cinema c/ cobertura pele
07746 Banco do acompanhante: Super Air
03862 Banco acompanhante: cinema e mesa; cober pele
07748 Banco do acompanhante: Xtra Leather Air
02117 Terceiro banco
02837 Mesa do tablier
03948 Gaveta única
03954 Frigorífico
02838 Colchão de espuma para beliche inferior
02854 Colchão Xtra Comfort para beliche inferior
01775 Colchão Xtra Comfort, sobrecolchão beliche infer.
04258 Escotilha no tejadilho, controlo eléctrico

COMUNICAÇÕES E GESTÃO DE CONDUÇÃO

PACCAR Connect; Tacógrafo digital, Stoneridge versão G2V2A; Definição do limitador de velocidade 85/90 km/h; Infotainment Basic; Adaptive Cruise Control (ACC) com FCW; Sem controlo de cruzeiro previsível.

Optional

07020 PACCAR Connect com navegação
07021 PACCAR Connect com navegação e software p/ tablet
03470 Info. e entretenimento c/ DAF Truck Nav/tablet
03684 Info. e entretenimento, inc. DAF Truck Navigation
01219 Altifalantes: Exclusive
09908 Cruise control
08023 Controlo de cruzeiro adaptável com FCW e AEBS-3
06991 Controlo de cruzeiro previsível
06992 Controlo de cruzeiro preditivo lite

SEGURANÇA E PROTECÇÃO

Reconhecimento do limite de velocidade; Deteção de sonolência DAF; Sistema de aviso de saída da faixa; Assistência ao arranque; DAF Side & Turn Assist.

Optional

08631 Airbag (condutor) e 2 tens. cinto de seg.
03628 DAF drowsiness & distraction detection
09991 Sem sistema de aviso de saída da faixa
09491 Controlo da estabilidade do veículo (VSC)
00795 Normas de segurança EC ADR
16156 Pacotes EC-ADR

047F0171ABAA - 202545A - 10-07-2025

SUSPENSÃO E EIXOS

Dianteira: 2 x 7,10 t, parabólica, 163N; Molas dianteiras, parabólicas; Eixo traseiro SR1132T; Molas traseiras, trapézio; Carga do eixo traseiro 9,50 + 9,50 t; Tras: 19,00 t, trapézio, SR1132T; Sem dispositivo de elevação.

RODAS E PNEUS

Eixo(s) dianteiro(s): 315/70R22.5; Eixo(s) traseiro(s) de tração: 315/70R22.5; Goodyear; Monitorização da pressão dos pneus.

Optional

16152 Marcas e tipos de pneus

TRANSMISSÃO

Motor MX-11, motor a diesel com 6 cilindros de binÃírio variÃível, 10,8 litros. potÃªncia 270 kW (367 CV) a 1600 rpm; BinÃírio mÃíximo de 1950 Nm a 900-1125 rpm.; Caixa de velocidades automatizada, TraXon, 12 velocidades.; Caixa de velocidades automática sobremultiplicada TraXon 12TX2610, relação 12,92-0,77, 12 velocidades.; Relação eixo traseiro 3,73; Bloqueio mecânico do diferencial.

SISTEMA DE TRAVAGEM

Controlo pneumático do travão de estacionamento; Travão de estacionamento pneumático; Eixo de tracção traseiro com travões de disco.

Optional

02366 Travão de motor MX

02281 ZF Intarder

02304 Travão de Motor MX e ZF Intarder

02715 ZF Intarder

01572 Controlo eletropneumático travão estacionamento

01497 Contr. pneum. travão de estac. com aviso falado

04375 Travão de estacionamento eletropneumático

03969 Assistência do travão de estacionamento

00929 Eixo de tracção traseiro com travões de tambor

CHASSIS

Dist. entre eixos 5,30m / ressalto traseiro 1,65m; Longarinas 310/6,0 mm, reforço a todo comprimento; Altura longarinas 310 mm; Dep. comb. alum. 340 l ESQ, 620 mm de altura; Depósito AdBlue® 45 l, esq, por baixo caixa bat..

Optional

16157 Depósitos de combustível, material e tamanhos

BARRA DE TRACÇÃO E EQUIPAMENTO DE REBOQUE

Barra de fecho, valor D = 0 kN.

CARROÇARIAS E PREPARAÇÕES PARA CARROÇARIAS

Optional

02729 Conetor de aplicação Plug & Play

09421 Cablagem sobresselente adicional

TOMADA DE FORÇA (PTO)

Optional

16148 Tipos e posições de PTO

ALIMENTAÇÃO DE ENERGIA DE 24 V

Alternador 110 A; baterias 2x140 Ah..

GVM E GCM

GVM téc. relac. c/ peso chassis máx. de 32 000 kg; GCM relac. c/ a transm. máx. de 35 500 kg classe 2.

Optional

01208 GCM relac. c/ a transm. máx. de 35 500 kg classe 3

CONDIÇÕES DE APLICAÇÃO

Isolamento normal da cabina; Entrada de ar, frente.

Optional

02260 Isolamento adicional da cabina

03648 Entrada de ar ciclónico, por cima

SERVIÇO E MANUTENÇÃO

A Garantia suplementar - Transmissão cobre a totalidade do veículo conforme fornecido pelo OEM (excluindo peças de desgaste real) durante 1 ano, no 2.º e 3.º anos está abrangida a transmissão, até 300 000 km, e no 1.º ano as avarias.; Serviço ITS.

Optional

08311 Intervalo de serviço alargado

ENTREGA DO VEÍCULO

Optional

02008 Sem kit de ferramentas

02019 Kit de ferramentas standard

06492 Kit de ferramentas para a Türkiye

06491 Kit ferramentas Europa de Leste

Go to DAF.com to configure your own perfect DAF.

047F0171ABAA - 202545A - 10-07-2025

XD 370

FAD 8X4 Rígido, Mixer

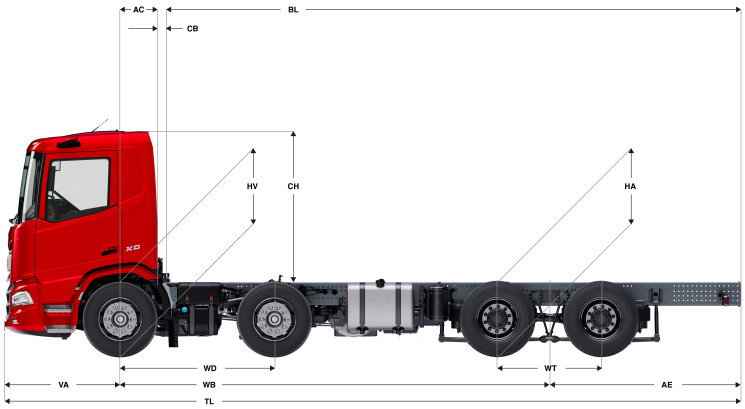

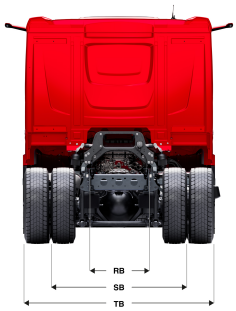

	Wheelbase - AE		Unladen weight[4]			Gross Carrying Capacity			Variable dimensions									
	WB	AE[5]	Front	Rear	Total	Front	Rear	Total	AC	CB[6]	CH	BL[7]	BL	TL	HA[8]	HA[9]	TK [10]	TW[11]
DAY CAB	5,05	1,65	6616	2565	9180	7584	15435	22820	0,50	0,07	2,01	6,30	6,70	8,23	1,16	1,09	18,39	19,70
	5,30	1,65	6638	2717	9355	7562	15283	22645	0,50	0,07	2,01	6,62	7,05	8,48	1,16	1,09	19,12	20,43
	5,70	1,65	6568	2821	9389	7632	15179	22611	0,50	0,07	2,01	7,11	7,59	8,88	1,16	1,09	20,28	21,60
	WB	AE[5]	Front	Rear	Total	Front	Rear	Total	AC	CB[6]	CH	BL[7]	BL	TL	HA[8]	HA[9]	TK [10]	TW[11]
SLEEPER CAB	5,05	1,65	6762	2531	9292	7438	15469	22708	0,83	0,07	2,01	5,67	6,08	8,23	1,16	1,09	18,39	19,70
	5,30	1,65	6782	2685	9467	7418	15315	22533	0,83	0,07	2,01	6,00	6,43	8,48	1,16	1,09	19,12	20,43
	5,70	1,65	6709	2792	9501	7491	15208	22499	0,83	0,07	2,01	6,50	6,97	8,88	1,16	1,09	20,28	21,60
	WB	AE[5]	Front	Rear	Total	Front	Rear	Total	AC	CB[6]	CH	BL[7]	BL	TL	HA[8]	HA[9]	TK [10]	TW[11]
SLEEPER HIGH CAB	5,05	1,65	6800	2522	9322	7400	15478	22678	0,83	0,07	2,49	5,68	6,10	8,23	1,16	1,09	18,39	19,70
	5,30	1,65	6820	2677	9497	7380	15323	22503	0,83	0,07	2,49	6,01	6,44	8,48	1,16	1,09	19,12	20,43
	5,70	1,65	6747	2785	9531	7453	15215	22469	0,83	0,07	2,49	6,51	6,99	8,88	1,16	1,09	20,28	21,60

OTHER DIMENSIONS VA: 1,53 WD: 2,05 WT: 1,40 HV[12]: 1,06 HV[13]: 0,97 RB: 0,79 SB: 1,82 TB[14]: 2,48

1) GVM em conformidade com os documentos de registo.
2) GCM em conformidade com os documentos de registo.
3) Carga por eixo com tamanho do pneu standard.
4) Peso da cabina e chassis calculado com: Itens de especificação standard apenas com 340 litros de combustível, 45 litros de AdBlue® e condutor com 80 kg, tolerância ± 3%. A alteração da especificação pode ter um impacto significativo no peso do veículo
5) Podem estar disponíveis outras dimensões AE para a WB apresentada. Altere o ressalto traseiro para o cálculo do comprimento da carroçaria.
6) CB com base na entrada de ar e/ou escape standard.
7) Calcule o comprimento da carroçaria específico para o cliente com o TOPEC. Os comprimentos da carroçaria apresentados baseiam-se na distribuição uniforme de carga com carga máx. por eixo.
8) Altura sem carga no centro do(s) eixo(s) de tracção.
9) Altura com carga no centro do(s) eixo(s) de tracção.
10) TK = círculo de viragem entre os espelhos de visão do passeio.
11) TW = círculo de viragem entre paredes.
12) Altura sem carga no centro do(s) eixo(s) dianteiro(s).
13) Altura com carga no centro do(s) eixo(s) dianteiro(s).
14) TB é a largura total na parte traseira. (No centro do eixo dianteiro 255).

047F0171ABAA - 202545A - 10-07-2025

Depending on the vehicle configuration a specific option may not be possible. The availability and specification of this vehicle may differ per country. For further information please contact the DAF organisation. Pictures and technical illustrations are not binding in detail and can differ from the standard specification. Subject to modification without prior notice.